Optiheat Inverta Economy

OHI 9e – OHI 17e
Saumure/eau

Documentation technique

climat froid chaud

Table des matières

Données techniques **4**
OH I 9e à OH I 17e, version saumure/eau avec régulateur Optiplus 3 4
OH I 9e à OH I 17e, version saumure/eau avec régulateur Optiplus 3 5

Encombrements **6**
OH I 9e à OH I 17e, version avec régulateur Optiplus 3 6

Courbes de performances **8**
OH I 9e, version saumure/eau avec régulateur Optiplus 3 8
OH I 17e, version saumure/eau avec régulateur Optiplus 3 10

Limites de fonctionnement **12**

Puissance de chauffage **14**
OH I 9e, version saumure/eau avec régulateur Optiplus 3 14
OH I 17e, version saumure/eau avec régulateur Optiplus 3 15

Puissance frigorifique **16**
OH I 9e, version saumure/eau avec régulateur Optiplus 3 16
OH I 17e, version saumure/eau avec régulateur Optiplus 3 17

Valeur approximative sonde géothermique **18**
Sonde géothermique OH I 9e (valeur approximative) 18
Sonde géothermique OH I 17e (valeur approximative) 18

Fonctionnement **19**

Concepts de base / extensions **20**
01.00.10 20
01.00.10 E5 21
01.20.10 22
01.20.10 E5 23
01.20.10 E42 24
01.20.10 E5 E42 25
02.00.10 26
02.00.10 E8 27
02.00.10 E1 28
02.00.10 E1 E8 29
02.00.10 E2 30
02.00.10 E2 E8 31
02.00.10 E6 32
02.00.10 E6 E8 33
02.20.10 34
02.20.10 E8 35
02.20.10 E1 36
02.20.10 E1 E8 37
02.20.10 E6 38
02.20.10 E6 E8 39
02.20.10 E2 40
02.20.10 E2 E8 41
02.20.10 E2 E6 42
02.20.10 E2 E6 E8 43
02.20.10 E42 44
02.20.10 E8 E42 45
02.20.10 E6 E42 46
02.20.10 E6 E8 E42 47
02.20.10 E1 E42 48
02.20.10 E1 E8 E42 49
02.20.10 E2 E42 50
02.20.10 E2 E8 E42 51
02.20.10 E2 E6 E42 52
02.20.10 E2 E6 E8 E42 53

02.30.10	54
02.30.10 E8	55
02.30.10 E1	56
02.30.10 E1 E8	57
02.30.10 E2	58
02.30.10 E2 E8	59
02.40.10	60
02.40.10 E6	61
02.40.10 E8	62
02.40.10 E1	63
02.40.10 E1 E8	64
02.40.10 E2	65
02.40.10 E2 E8	66
	67

Données techniques
Optiheat Inverta Economy

OH I 9e à OH I 17e, version saumure/eau avec régulateur Optiplus 3

Type de pompe à chaleur	**OH I 9e**	**OH I 17e**
Genre	**Economy**	**Economy**
Régulateur	**Optiplus 3**	**Optiplus 3**
Numéro de contrôle WPZ	**CH-HP-00638**	

Puissances nominales (selon EN 14511:2013, fonctionnement à charge partielle 50 Hz)			**W35**	**W45**	**W55**	**W35**	**W45**	**W55**
Puissance de chauffage	à B0	kW	8.8	8.4	7.9	16.7	15.8	14.9
COP	à B0	(–)	4.9	3.7	2.8	4.9	3.7	2.8
Puissance électrique absorbée	à B0	kW	1.8	2.3	2.8	3.4	4.3	5.3
Puissance frigorifique	à B0	kW	7.0	6.2	5.1	13.2	11.5	9.7

Plage de performance			**W35**	**W45**	**W55**	**W35**	**W45**	**W55**
Puissance de chauffage minimum	à B0	kW	5.0	5.0	4.5	9.5	9.0	8.5
Puissance de chauffage maximum	à B0	kW	18.5	17.5	16.5	35	33	32

Classe énergétique | Données de performance[1)]			
Classe d'efficacité énergétique 35 °C | 55 °C		A+++ | A+++	A+++ | A+++
Puissance thermique nominale P_{rated} 35 °C | 55 °C		kW	15.2 | 14.1	30.4 | 28.2
Efficacité énergétique η_s 35 °C | 55 °C		%	205 | 150	207 | 151
SCOP (selon EN 14825) 35 °C | 55 °C			5.3 | 3.9	5.4 | 4.0

Emissions sonores				
Niveau de puissance sonore[2)]	Lwa	dB(A)	48	54
Niveau de pression sonore à 1 m[3)]	Lpa	dB(A)	33	39

Domaine d'application				
Température source de chaleur	min. | max.	°C	−6 | +20	−6 | +20
Température départ chauffage[4) 5)]	min. | max.	°C	+25 | +65	+25 | +65

Evaporateur, côté saumure (à B0/W35)								
Débit minimal | nominal | norme		m³/h	1.6 | 1.8 | 2.1			3.0 | 3.4 | 4.0		
Perte de charge évaporateur		kPa	4	5	7	4	5	7
Médium eau / éthylène glycol		%	75 / 25			75 / 25		

Condenseur, côté chauffage (à B0/W35)								
Débit minimal | nominal | norme		m³/h	0.8 | 1.1 | 1.5			1.4 | 2.0 | 2.9		
Perte de charge condenseur		kPa	1	3	6	1	3	6
Médium eau		%	100			100		

Dimensions, raccordements, divers				
Dimensions	P × L × H	mm	700 × 530 × 1260	
Poids total		kg	165	195
Raccord circuit de chauffage	AG	pouce	1 1/2"	1 1/2"
Raccord source de chaleur	AG	pouce	1 1/2"	1 1/2"
Réfrigérant | charge		– | kg	R-410A | 2.7	R-410A | 3.5
Huile de réfrigération charge		l	0.9	0.9
GWP | CO_2-e		– | t	2088 | 5.6	2088 | 7.3

Données techniques
Optiheat Inverta Economy

OH I 9e à OH I 17e, version saumure/eau avec régulateur Optiplus 3

Type de pompe à chaleur	**OH I 9e**	**OH I 17e**
Genre	**Economy**	**Economy**
Régulateur	**Optiplus 3**	**Optiplus 3**
Numéro de contrôle WPZ	**CH-HP-00638**	

Données électriques			
Tension d'alimentation force		3L / N / PE / 400 V / 50 Hz	
Fusible externe appareil	AT	25 «C»	32 «C»
Fusible externe sans pompes de circulation	AT	20 «C»	25 «C»
Courant max. appareil	A	21	32
Courant de démarrage (rampe de démarrage régulation de vitesse)	A	12	22
Indice de protection	IP	20	20
Puissance max. absorbée par compresseur	kW	9.4	15.4
Puissance max. absorbée par circulateurs	kW	0.5	0.5
Puissance max. absorbée au total	kW	9.9	15.9
Sorties du circulateur du circuit de chauffage[6)]		L / N / PE, 0-10VDC	L / N / PE, 0-10VDC
Sortie du circulateur, source de chaleur[6)]		L / N / PE, 0-10VDC	L / N / PE, 0-10VDC

1) classe énergétique pour la zone climatique Moyenne / chauffage des locaux
2) selon EN 9614-2 et EN 12102
3) pression sonore = valeur en champ libre
4) mode de chauffage continu et plage de conception max. +55 °C; +60 °C pour une température de source comprise entre −3 °C et +15 °C et une plage de puissance réduite
5) 65 °C pour une température de retour max. de 50 °C et une plage de puissance réduite
6) max. consommation de courant par circulateur 2 A

Il est indispensable de se référer aux prescriptions locales en vigueur.

Encombrements
Optiheat Inverta Economy

OH I 9e à OH I 17e, version avec régulateur Optiplus 3

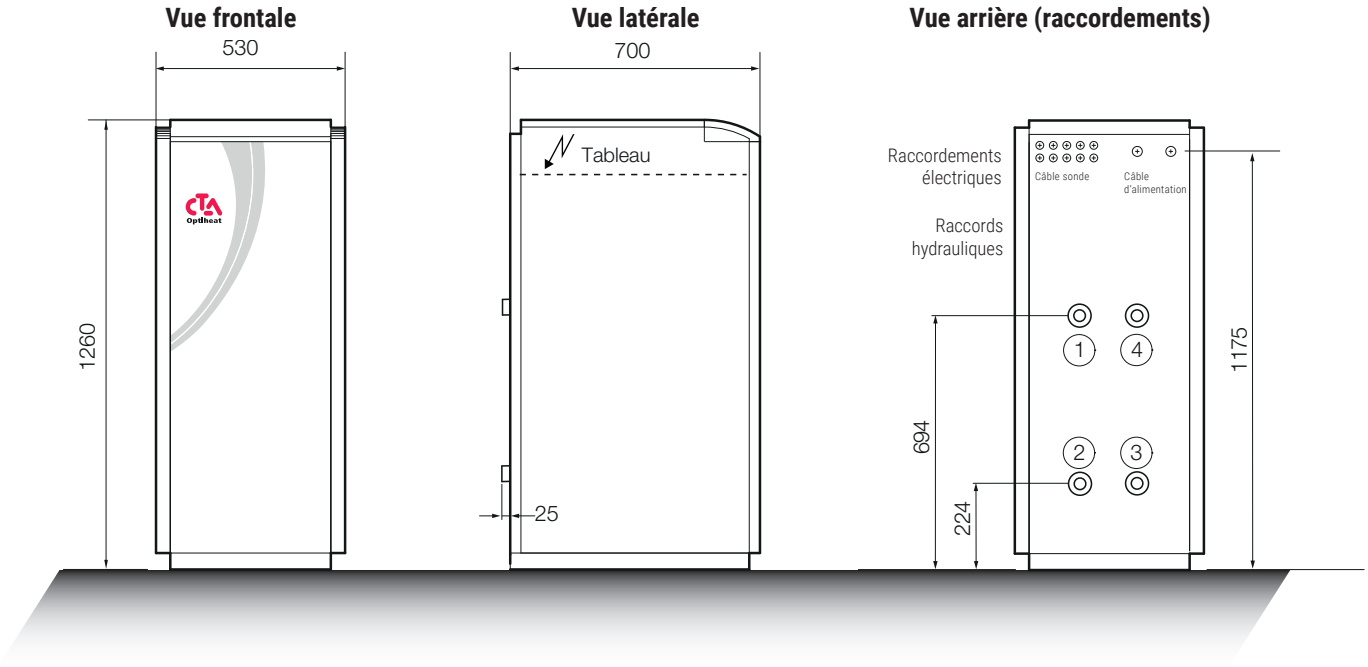

Vue en plan

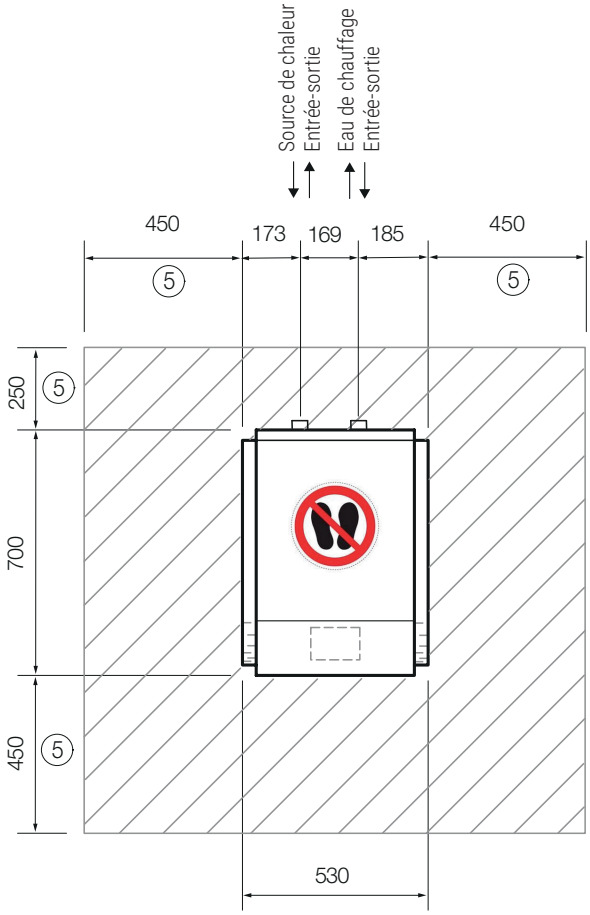

Légende
1 Sortie eau de chauffage
2 Entrée eau de chauffage
3 Sortie source de chaleur
4 Entrée source de chaleur
5 Distances minimales

Toutes les mesures s'entendent en mm.

La sonde extérieure (QAC 34/101) et les documents se trouvent dans le tableau électrique.

Courbes de performances
Optiheat Inverta Economy

OH I 9e, version saumure/eau avec régulateur Optiplus 3

Débit minimal / norme (ΔT 3K EN 14511) / maximal source 1.0 / 2.2 / 4.2 m³/h
Débit minimal / norme (ΔT 5K EN 14511) / maximal chauffage 0.4 / 1.5 / 3.0 m³/h

Puissance de chauffage en EN 14511

Puissance de chauffage en kW à B0/W35

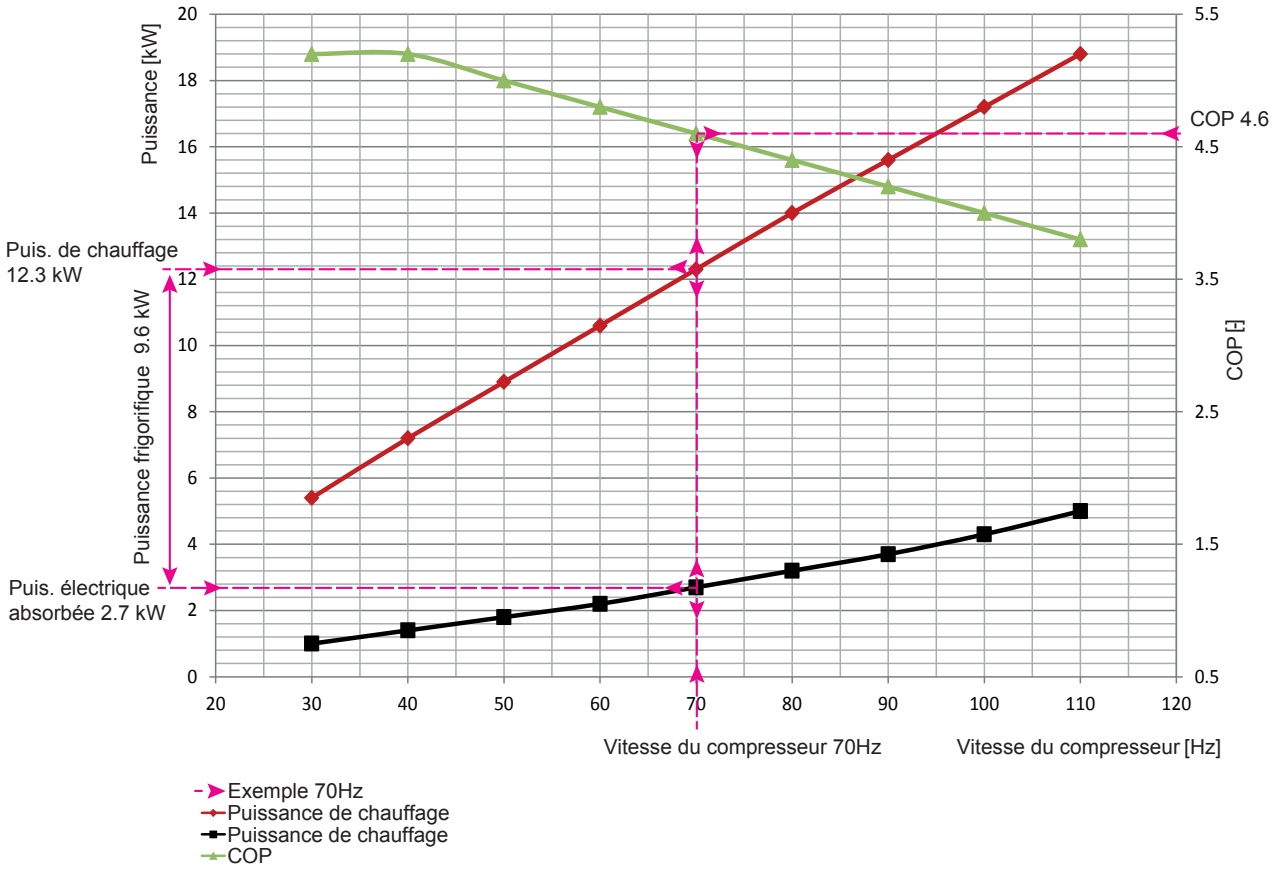

Courbes de performances
Optiheat Inverta Economy

OH I 9e, version saumure/eau avec régulateur Optiplus 3

Puissance de chauffage en kW à B0/W45

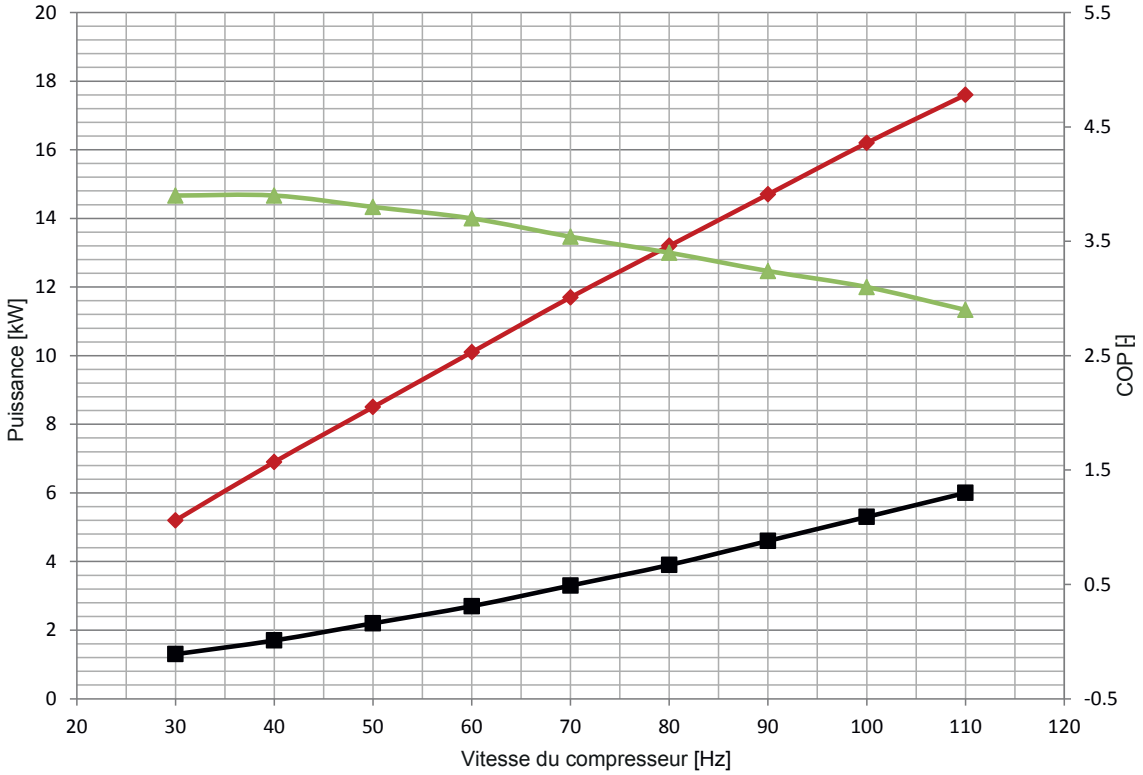

Puissance de chauffage en kW à B0/W55

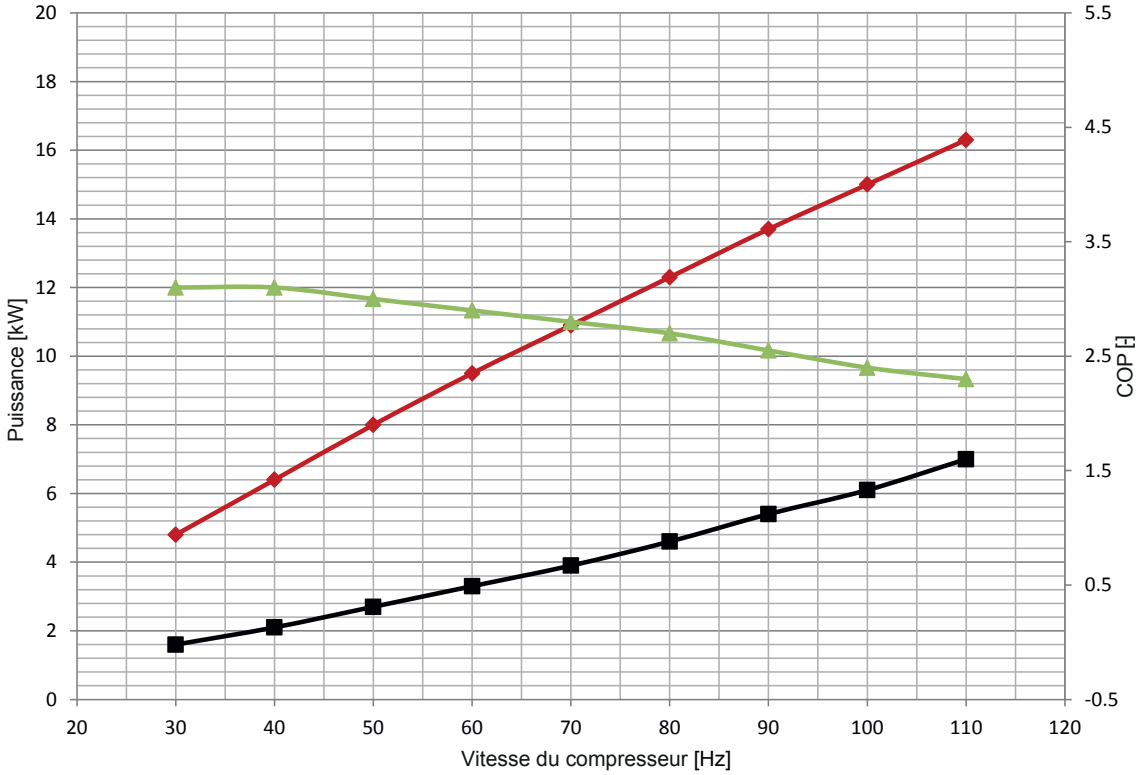

Puissance de chauffage
Puissance électrique absorbée
COP

Courbes de performances
Optiheat Inverta Economy

OH I 17e, version saumure/eau avec régulateur Optiplus 3

Débit minimal / norme (ΔT 3K EN 14511) / maximal source 2.0 / 4.4 / 8.4 m³/h
Débit minimal / norme (ΔT 5K EN 14511) / maximal chauffage 0.9 / 2.9 / 5.9 m³/h

Puissance de chauffage en EN 14511

Puissance de chauffage en kW à B0/W35

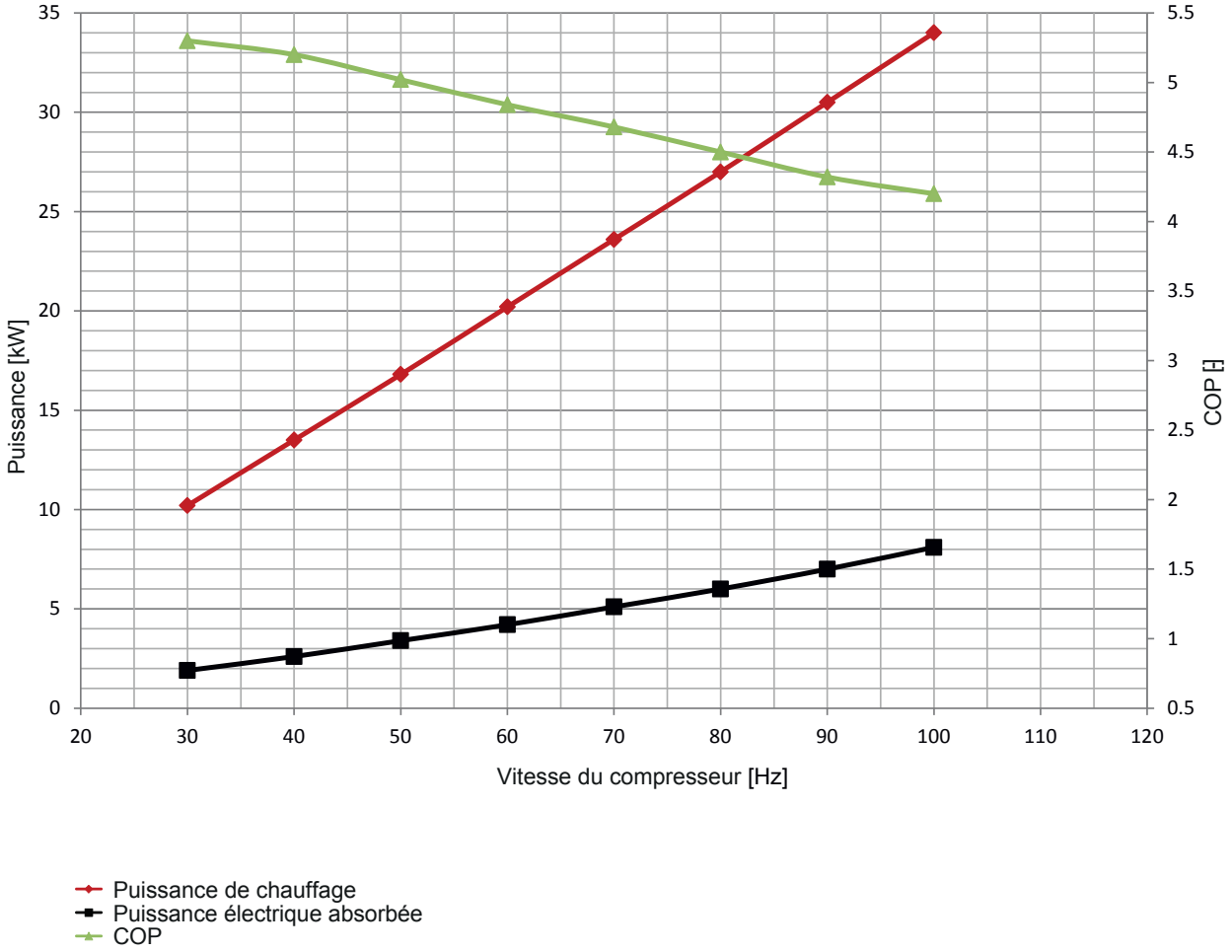

Courbes de performances
Optiheat Inverta Economy

OH I 17e, version saumure/eau avec régulateur Optiplus 3

Puissance de chauffage en kW à B0/W45

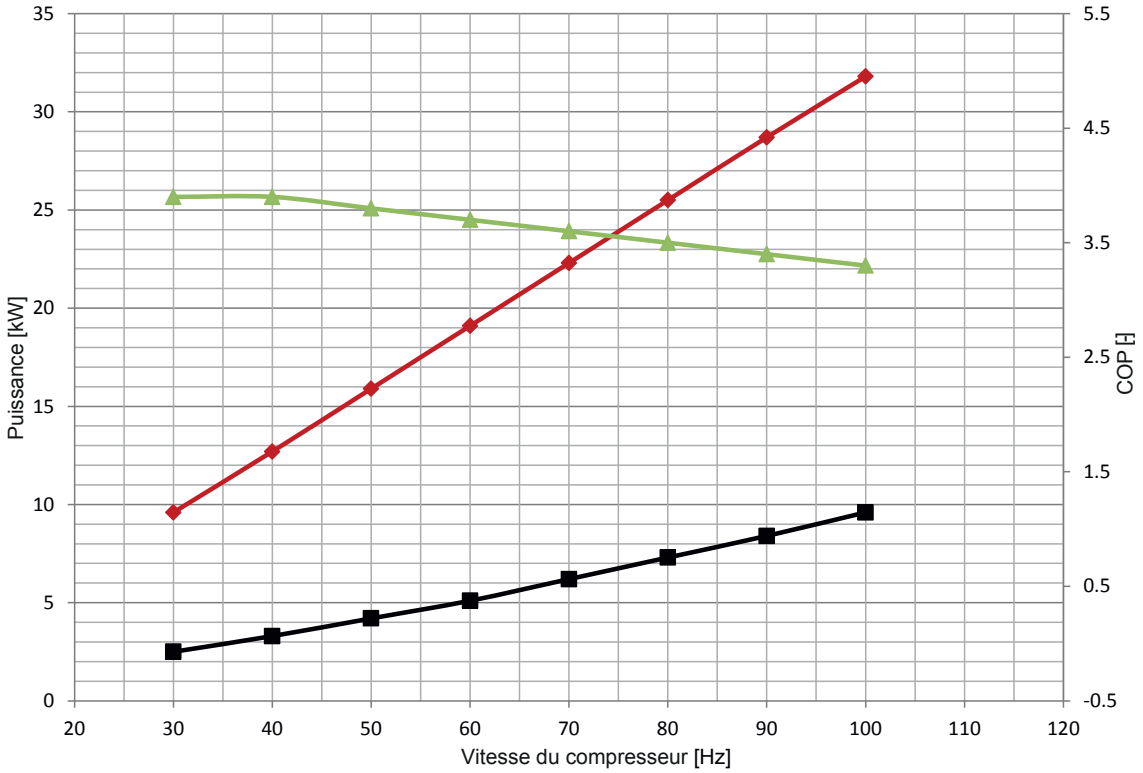

Puissance de chauffage en kW à B0/W55

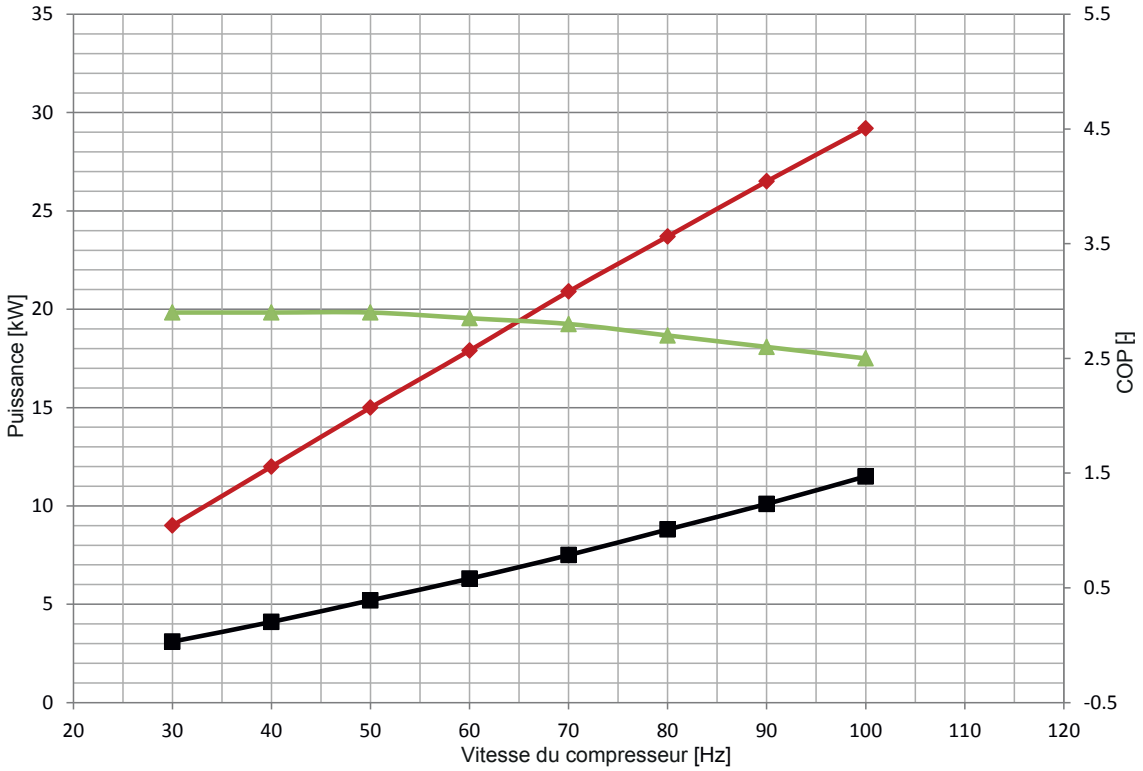

Puissance de chauffage
Puissance électrique absorbée
COP

Limites de fonctionnement
Optiheat Inverta Economy

Limites de fonctionnement OHI 9e

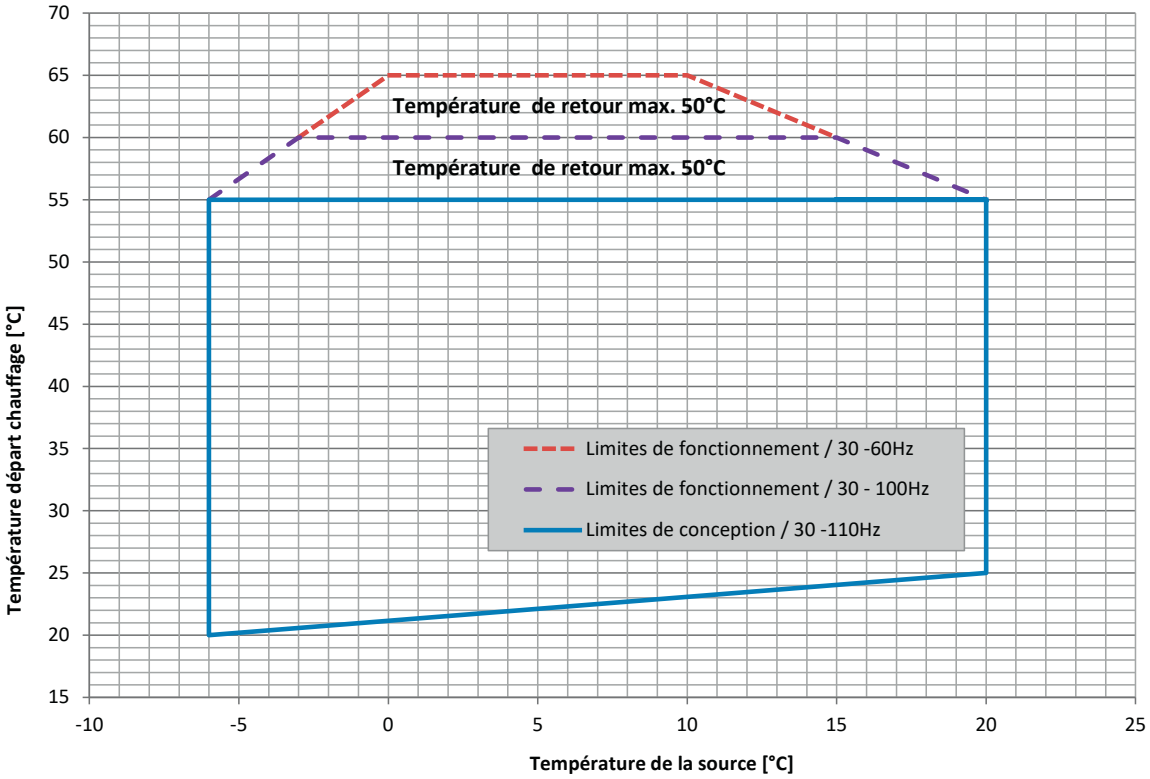

Limites de fonctionnement OHI 17e

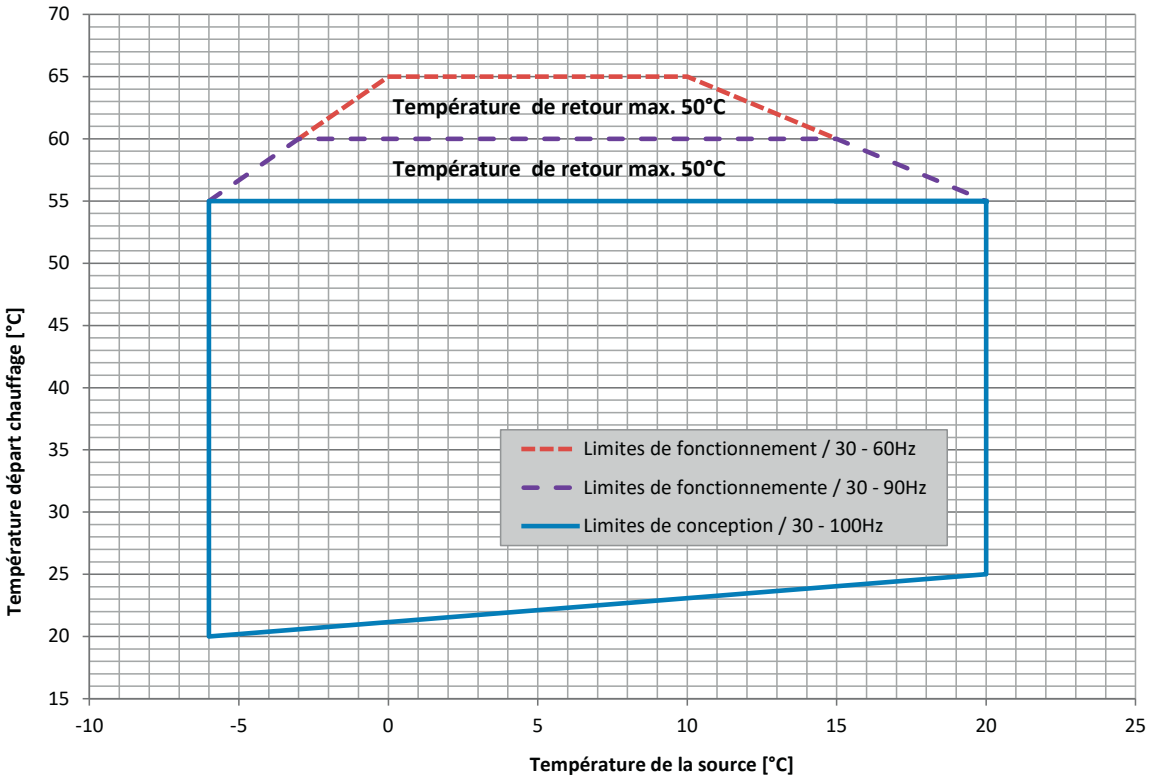

Puissance de chauffage
Optiheat Inverta Economy

OH I 9e, version saumure/eau avec régulateur Optiplus 3

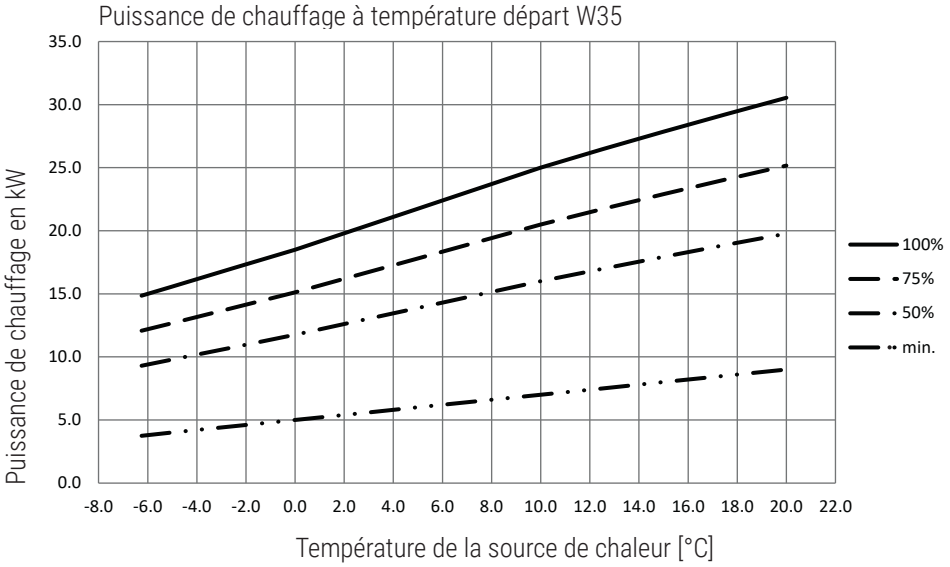

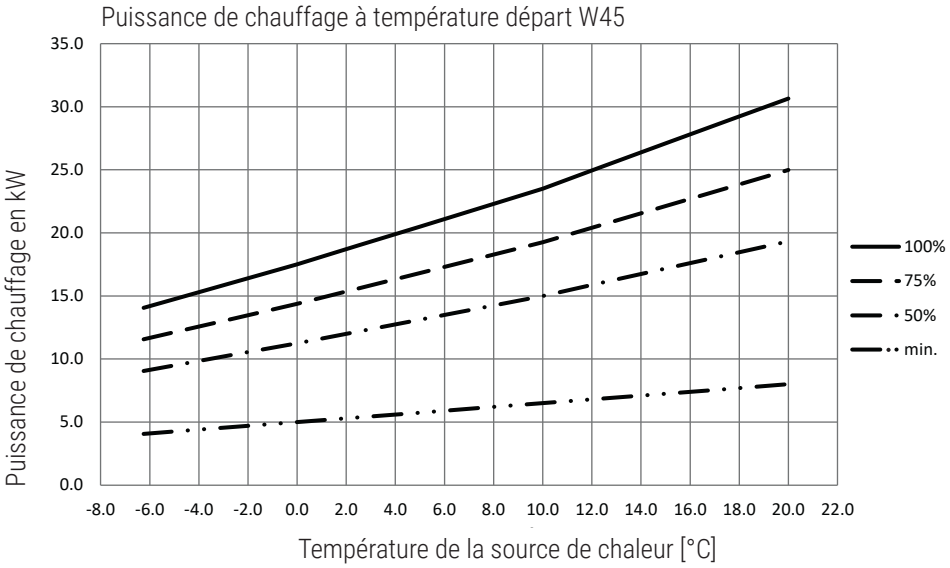

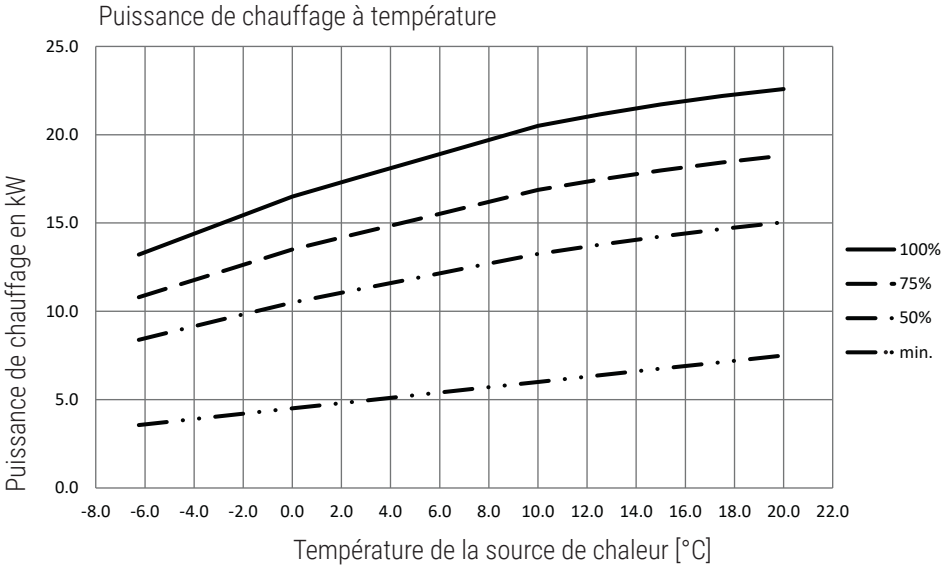

Puissance de chauffage
Optiheat Inverta Economy

OH I 17e, version saumure/eau avec régulateur Optiplus 3

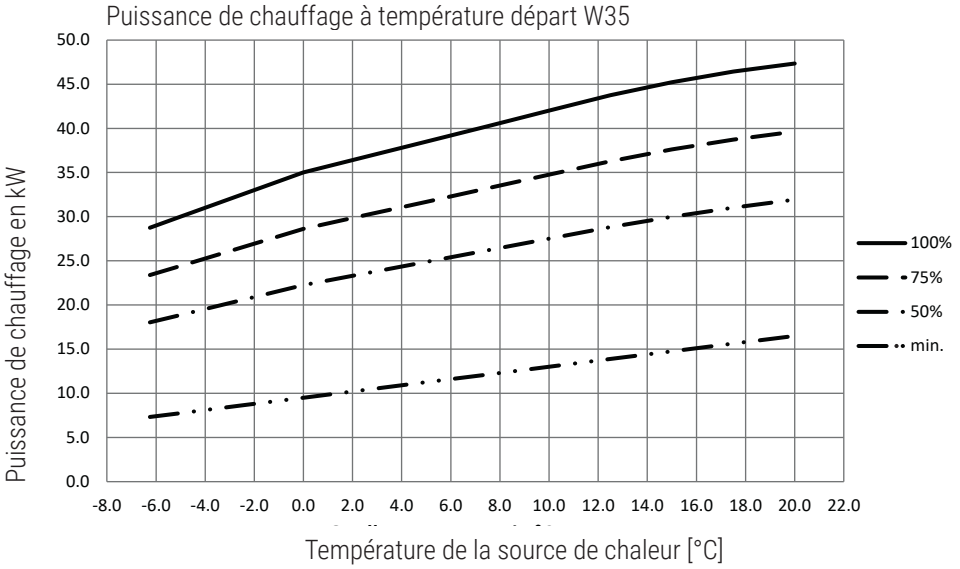

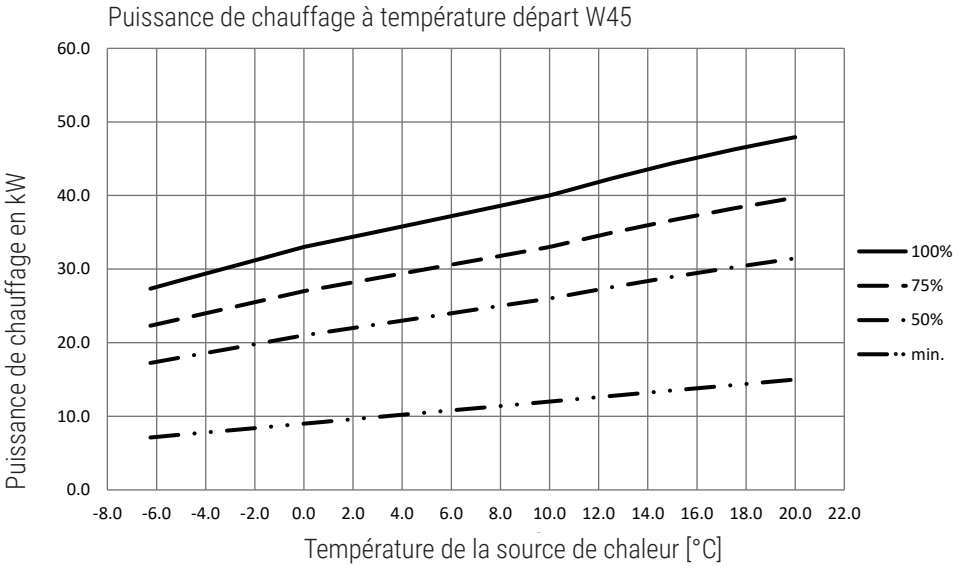

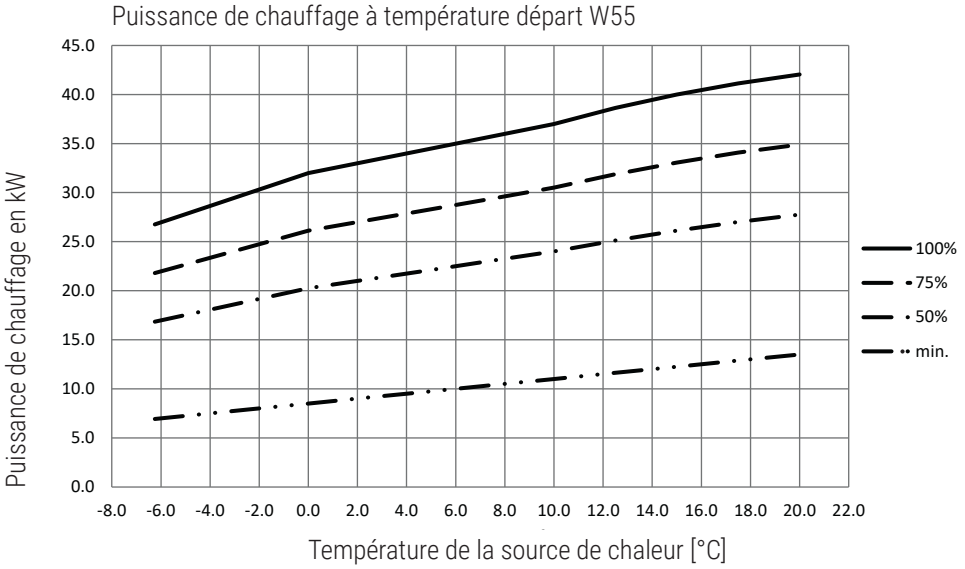

Puissance frigorifique
Optiheat Inverta Economy

OH I 9e, version saumure/eau avec régulateur Optiplus 3

Puissance frigorifique à température départ W35

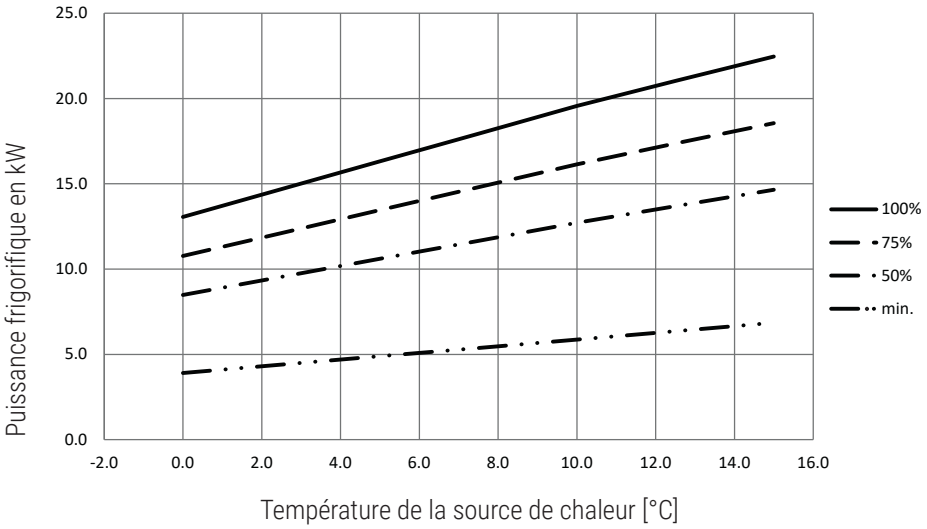

Puissance frigorifique à température départ W45

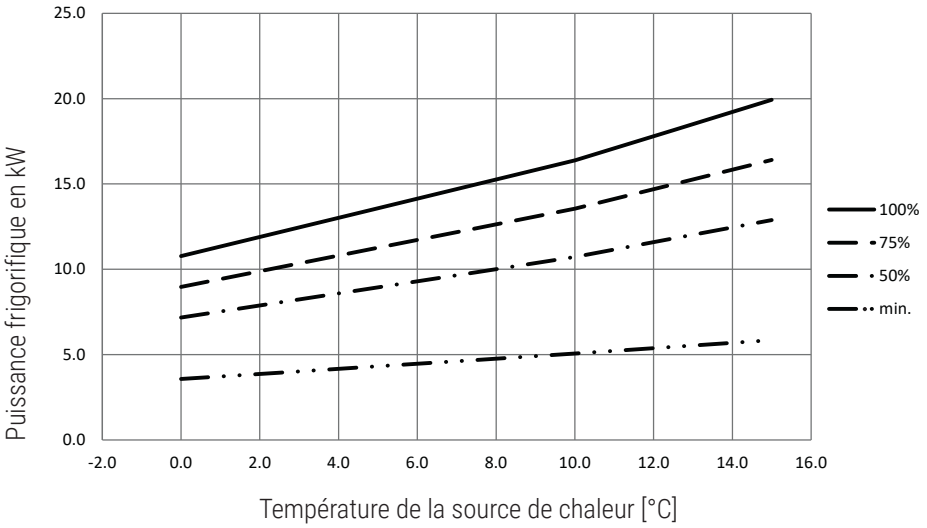

Puissance frigorifique à température départ W55

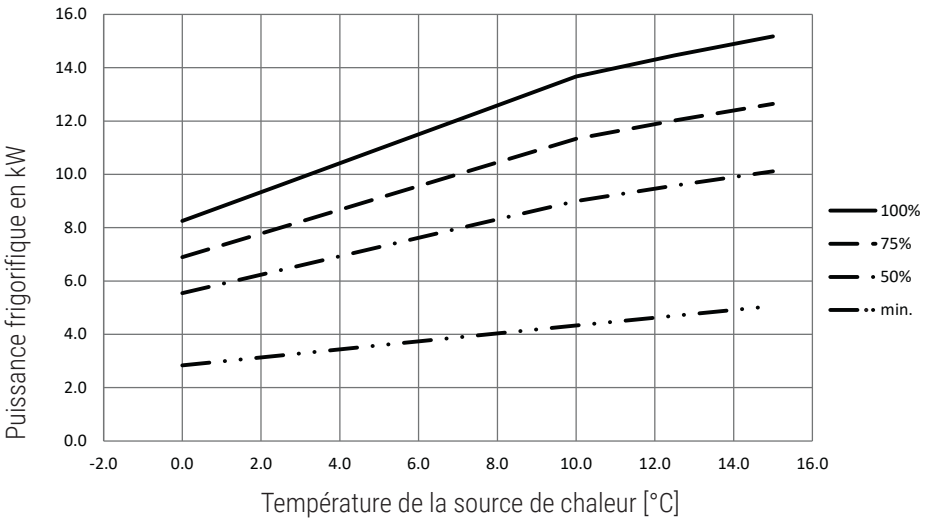

Puissance frigorifique
Optiheat Inverta Economy

OH I 17e, version saumure/eau avec régulateur Optiplus 3

Puissance frigorifique à température départ W35

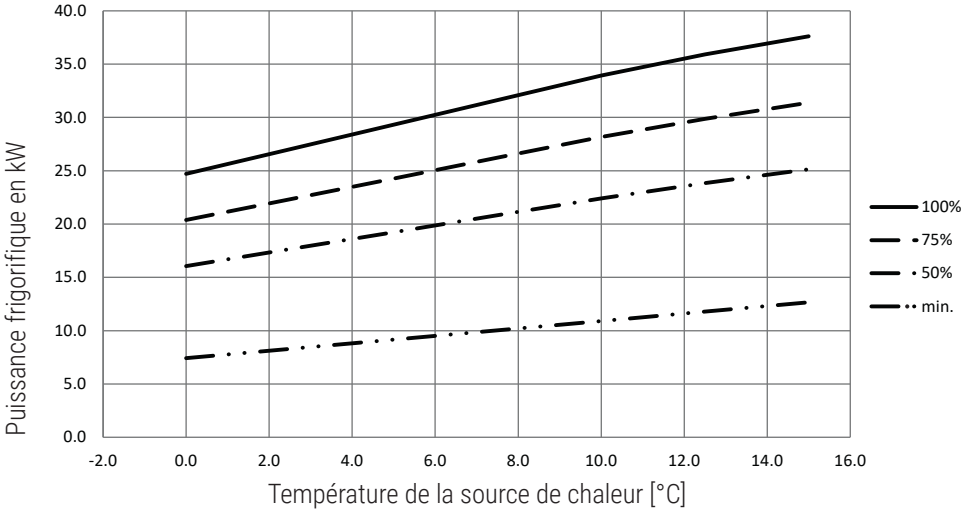

Puissance frigorifique à température départ W45

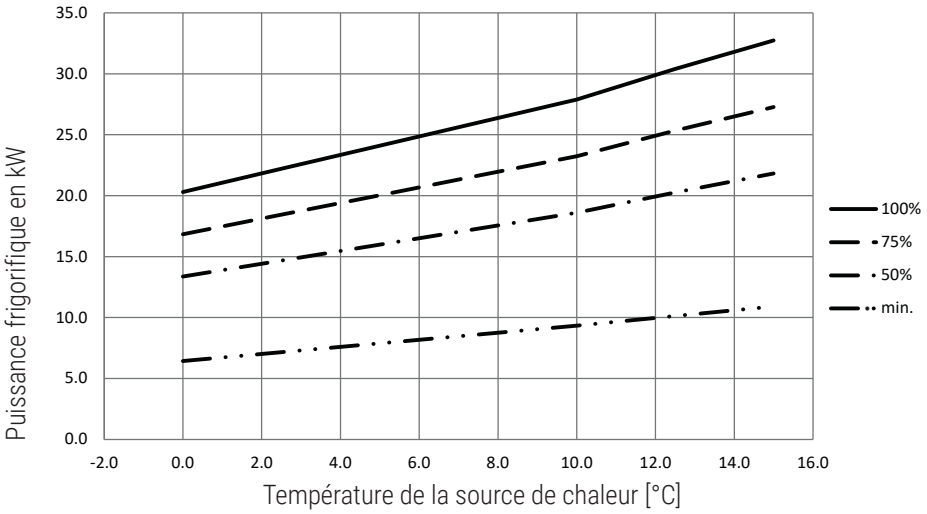

Puissance frigorifique à température départ W55

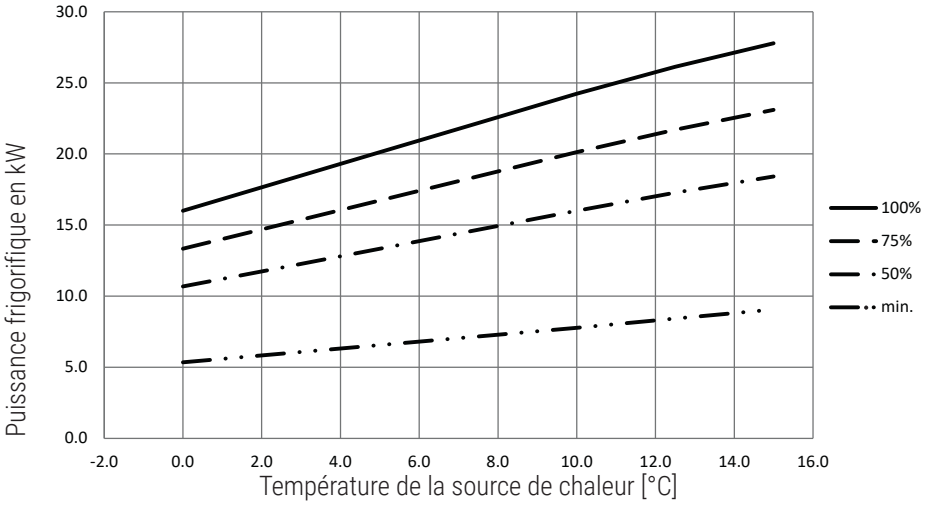

Valeur approximative sonde géothermique Optiheat Inverta Economy

Sonde géothermique OH I 9e (valeur approximative)

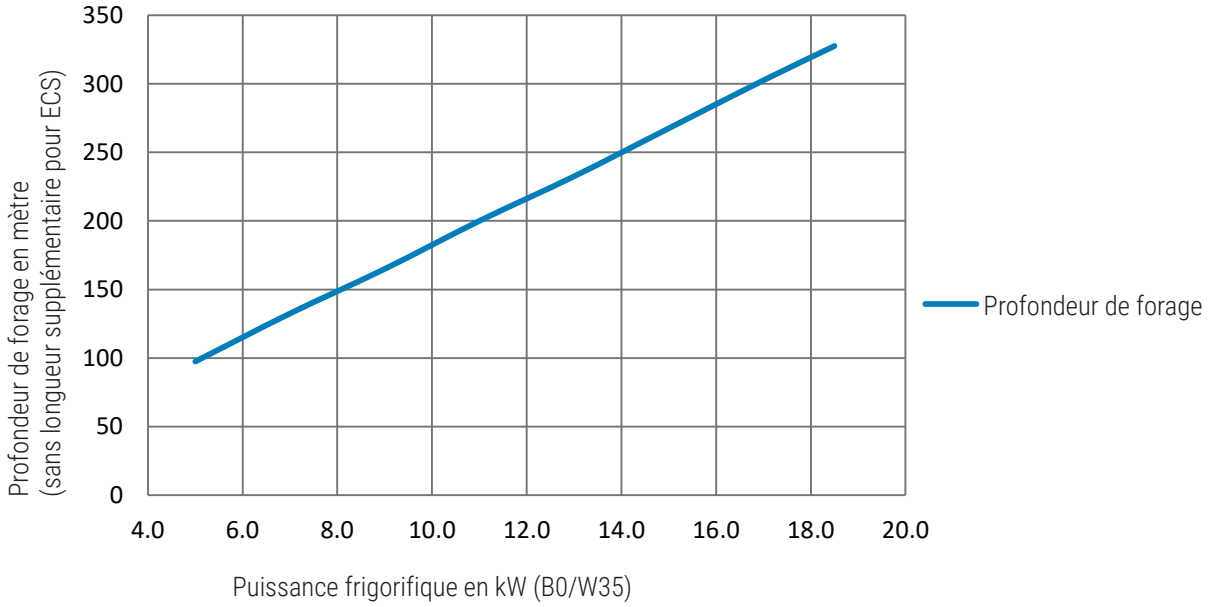

Sonde géothermique OH I 17e (valeur approximative)

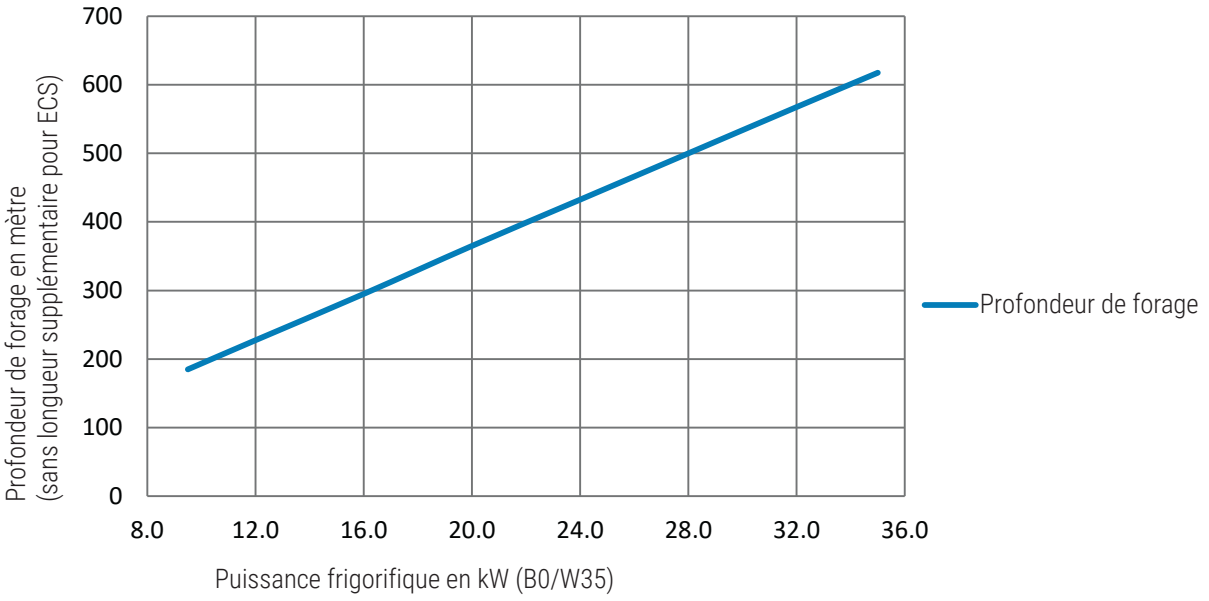

REMARQUE
Remarques profondeur: La longueur supplémentaire des sondes géothermiques pour d'eau chaude par jour est **pas inclus:** supplémentaire ECS par 100 litres / 15 mètres.

Fonctionnement

Pompe à chaleur
Le fonctionnement de la pompe à chaleur est libéré par la sonde extérieure B9. Selon le raccordement hydraulique, elle travaille sur un ballon tampon ou directement dans le circuit de chauffage. L'enclenchement ou l'arrêt de la pompe à chaleur se fait à travers les sondes B4/B41 ou B71 en fonction de la demande de chaleur.
Pour éviter des courts-cycles, la pompe à chaleur est équipée d'une temporisation de démarrage. En mode chauffage direct (par ex. chauffage au sol), la pompe condenseur Q9 reste en fonctionnement pendant toute la période de chauffe.

Production d'eau chaude sanitaire
La production d'eau chaude sanitaire s'effectue selon un programme horaire jusqu'à la consigne de température paramétrée. La sonde B3 libère la demande de production d'eau chaude sanitaire en actionnant la vanne trois voies Q3. La résistance électrique K6 situé dans l'accumulateur d'eau chaude sanitaire, est libéré par le régulateur de la pompe à chaleur (d'autres libérations sont requises).
Un échangeur de chaleur externe est nécessaire pour les accumulateurs d'eau chaude sanitaire sans registre interne. Pour la régulation de la pompe de circuit intermédiaire Q33, l'ajout des sondes B31 et B36 sont nécessaires.

Ballon tampon
Si un ballon tampon est utilisé dans le système hydraulique, la production et la distribution sont scindées. Le volume tampon est utilisé pour compenser le délestage de la production de chaleur. La consigne du ballon tampon est définie par la température maximale de la distribution.

Régulation distribution
La consigne départ chauffage est définie selon la température extérieure et la courbe de chauffage. La régulation de distribution adapte cette température B1 avec la vanne trois voies Y1. La pompe de circulation Q2 est en fonction pendant toute la période de chauffe.

Free Cooling
Le rafraichissement passif est produit sans le fonctionnement du circuit frigorifique. L'évacuation de la chaleur se fait par la source raccordée (sonde géothermique ou eau souterraine). Lors d'une demande de rafraichissement, les vannes trois voies Y28 et Y21 (si groupe de mélange dans la distribution) dévient le circuit source à travers un échangeur à plaque (PWT).
La régulation de la pompe à chaleur définit une consigne de rafraichissement, selon la température extérieure B9 et la courbe de rafraichissement. Cette consigne est régulée avec la vanne trois voies Y1 et la sonde de température B1. Les thermostats d'ambiance existant doivent être utilisables en mode rafraichissement et en mode chauffage.

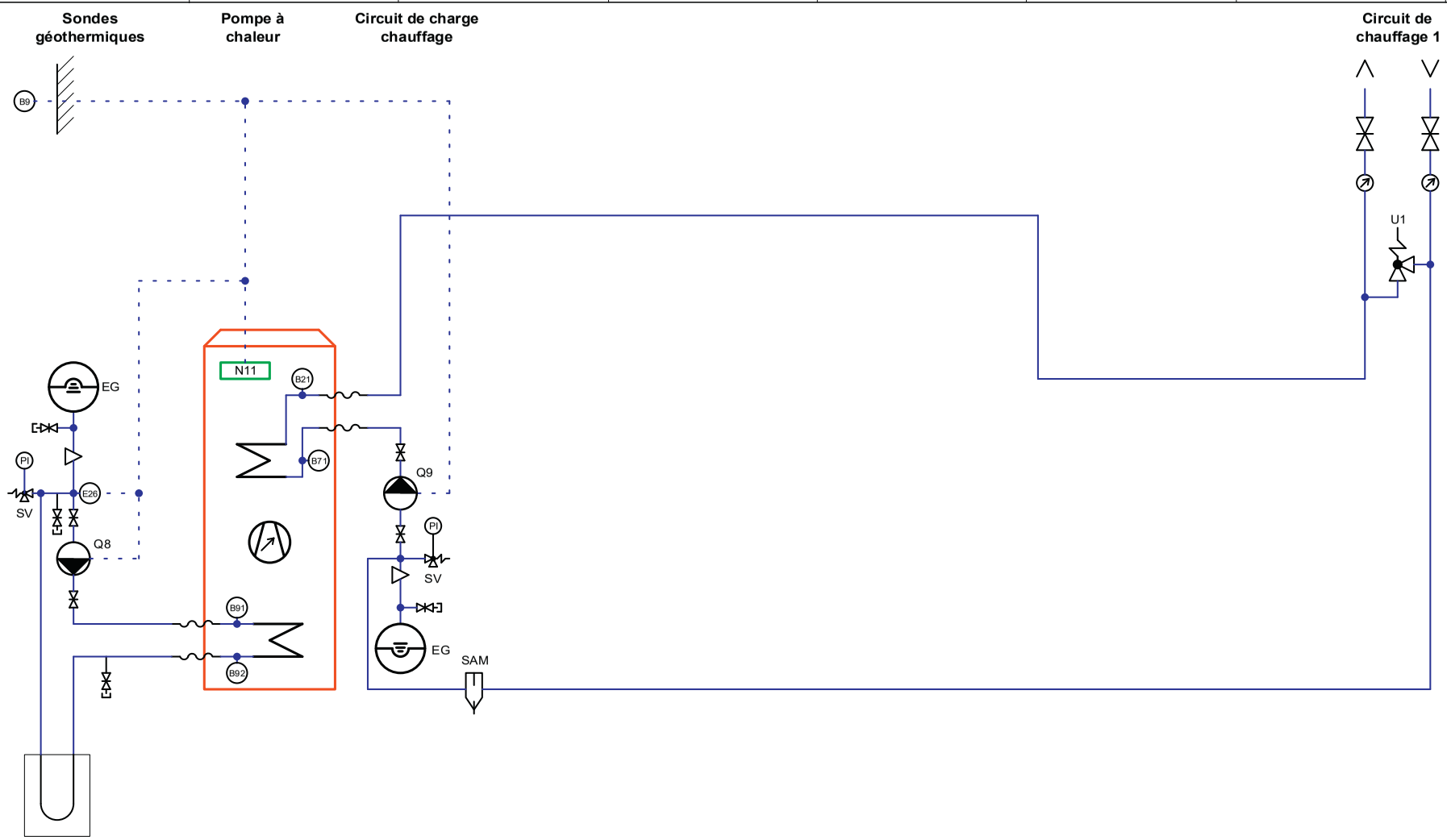

Légende

B21 Sonde de temp. départ PAC
B71 Sonde de temp. retour PAC
B9 Sonde de temp. extérieure
B91 Sonde de temp. entrée circuit saumure
B92 Sonde de temp. sortie circuit saumure
E26 Pressostat source
EG Vase d'expansion
N11 Régulation PAC
PI Manomètre
Q8 Circulateur source
Q9 Circulateur condenseur
SAM Séparateurs de boues magnétique
SV Soupape de sécurité
U1 Vanne de décharge pressostatique

				DATE	04 / 2021
				DESSIN.	FUP
				APPR.	SW
ETAT	MODIFICATION	DATE	DESSIN.	STAND.	SIA 410

OHI_Eco_01.00.10

Toutes modifications techniques réservées.

- Pour l'installation de composants supplémentaires se conformer aux prescriptions locales.
- Cette fiche technique est prévue en tant qu'aide à la planification pour l'installateur.

PROJET -

NOM DU DESSIN OHI_ECO_SW

Implantation | Fonction | Page

COMPÉTENT PM

TOTAL

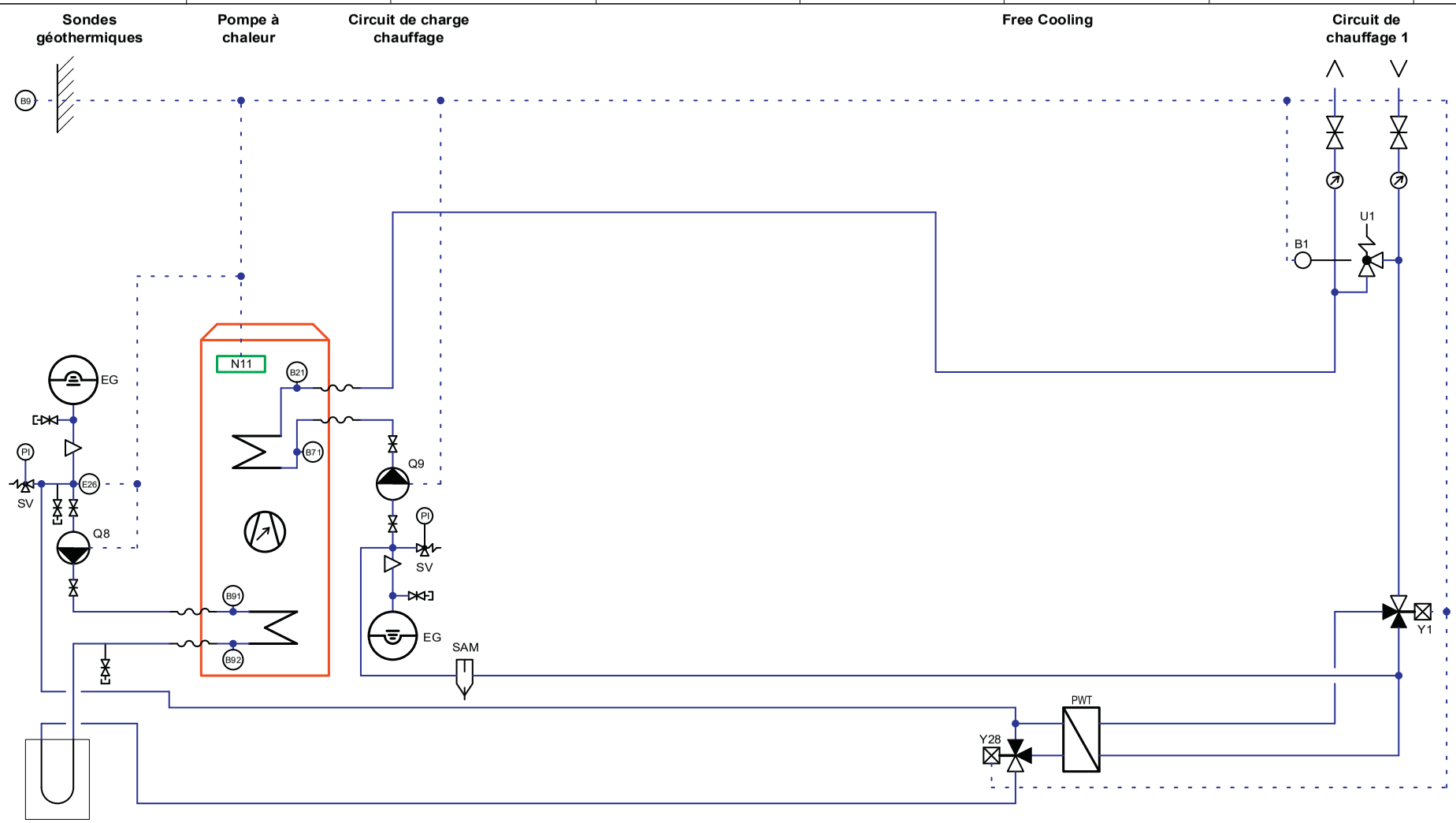

Légende

B1 Sonde de temp. départ circuit de chauffage 1
B21 Sonde de temp. départ PAC
B71 Sonde de temp. retour PAC
B9 Sonde de temp. extérieure
B91 Sonde de temp. entrée circuit saumure
B92 Sonde de temp. sortie circuit saumure
E26 Pressostat source
EG Vase d'expansion
N11 Régulation PAC
PI Manomètre
PWT Echangeur de chaleur à plaques
Q8 Circulateur source
Q9 Circulateur condenseur
SAM Séparateurs de boues magnétique
SV Soupape de sécurité
Y1 Vanne mélangeuse pour circuit de refroidissement 230 V
Y28 Vanne de basculement free cooling

				DATE	04 / 2021
				DESSIN.	FUP
				APPR.	SW
ETAT	MODIFICATION	DATE	DESSIN.	STAND.	SIA 410

OHI_Eco_01.00.10_E5

Toutes modifications techniques réservées.

• Pour l'installation de composants supplémentaires se conformer aux prescriptions locales.
• Cette fiche technique est prévue en tant qu'aide à la planification pour l'installateur.

PROJET -
NOM DU DESSIN OHI_ECO_SW

Implantation	Fonction	Page
COMPÉTENT PM		TOTAL

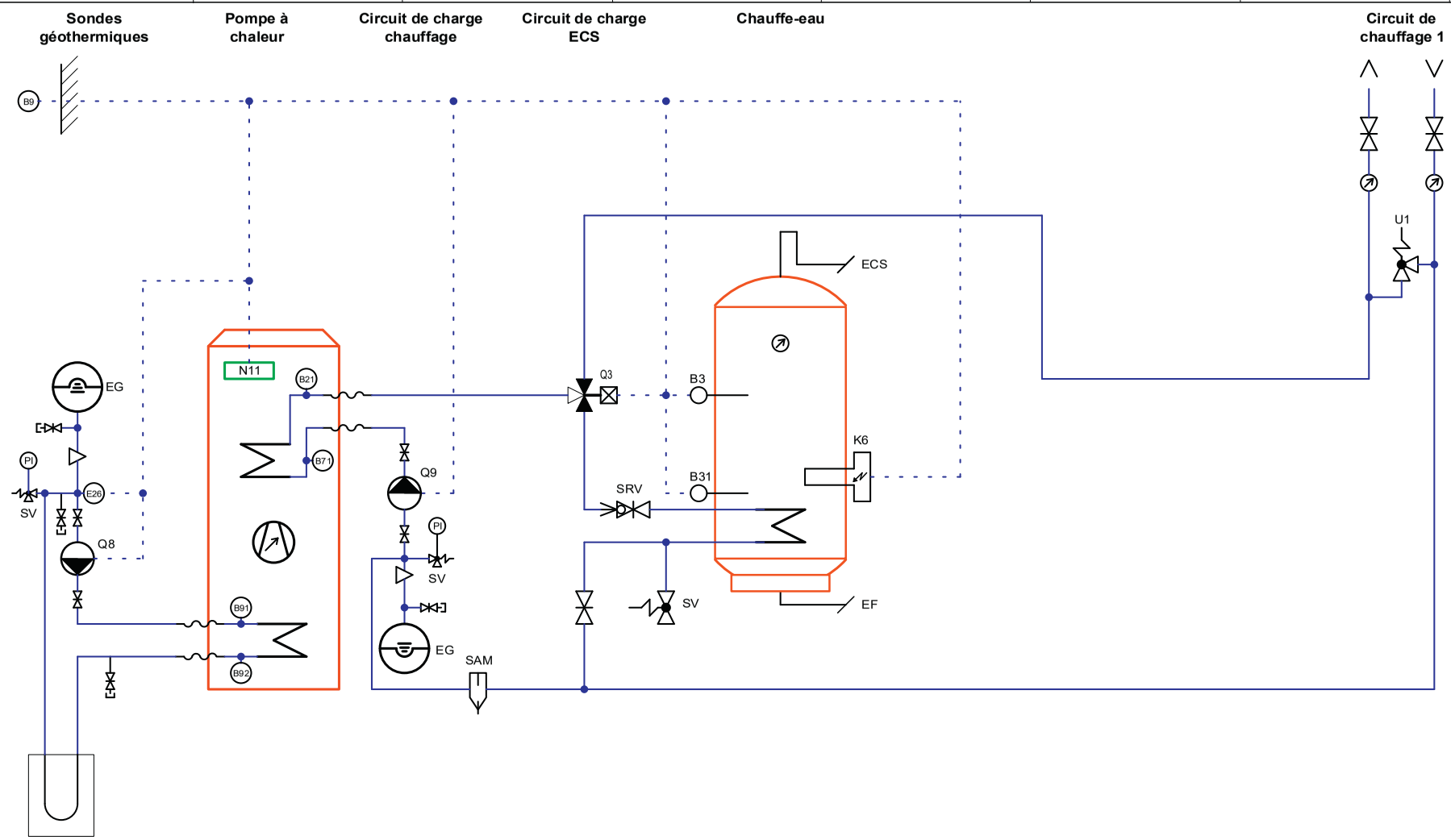

Légende

B21 Sonde de temp. départ PAC
B3 Sonde de temp. ECS
B31 Sonde de temp. ECS en bas (option)
B71 Sonde de temp. retour PAC
B9 Sonde de temp. extérieure
B91 Sonde de temp. entrée circuit saumure
B92 Sonde de temp. sortie circuit saumure
E26 Pressostat source
EG Vase d'expansion
K6 Corps de chauffe électrique ECS

EF Eau froide
N11 Régulation PAC
PI Manomètre
Q3 Vanne d'inversion
Q8 Circulateur source
Q9 Circulateur condenseur

SAM Séparateurs de boues magnétique
SRV Vanne d'équilibrage
SV Soupape de sécurité
ECS Eau chaude sanitaire
U1 Vanne de décharge pressostatique

ETAT	MODIFICATION	DATE	DESSIN.		
				DATE	04 / 2021
				DESSIN.	FUP
				APPR.	SW
				STAND.	SIA 410

OHI_Eco_01.20.10

Toutes modifications techniques réservées.

• Pour l'installation de composants supplémentaires se conformer aux prescriptions locales.
• Cette fiche technique est prévue en tant qu'aide à la planification pour l'installateur.

PROJET -
NOM DU DESSIN OHI_ECO_SW

Implantation | Fonction | Page
COMPÉTENT PM
TOTAL

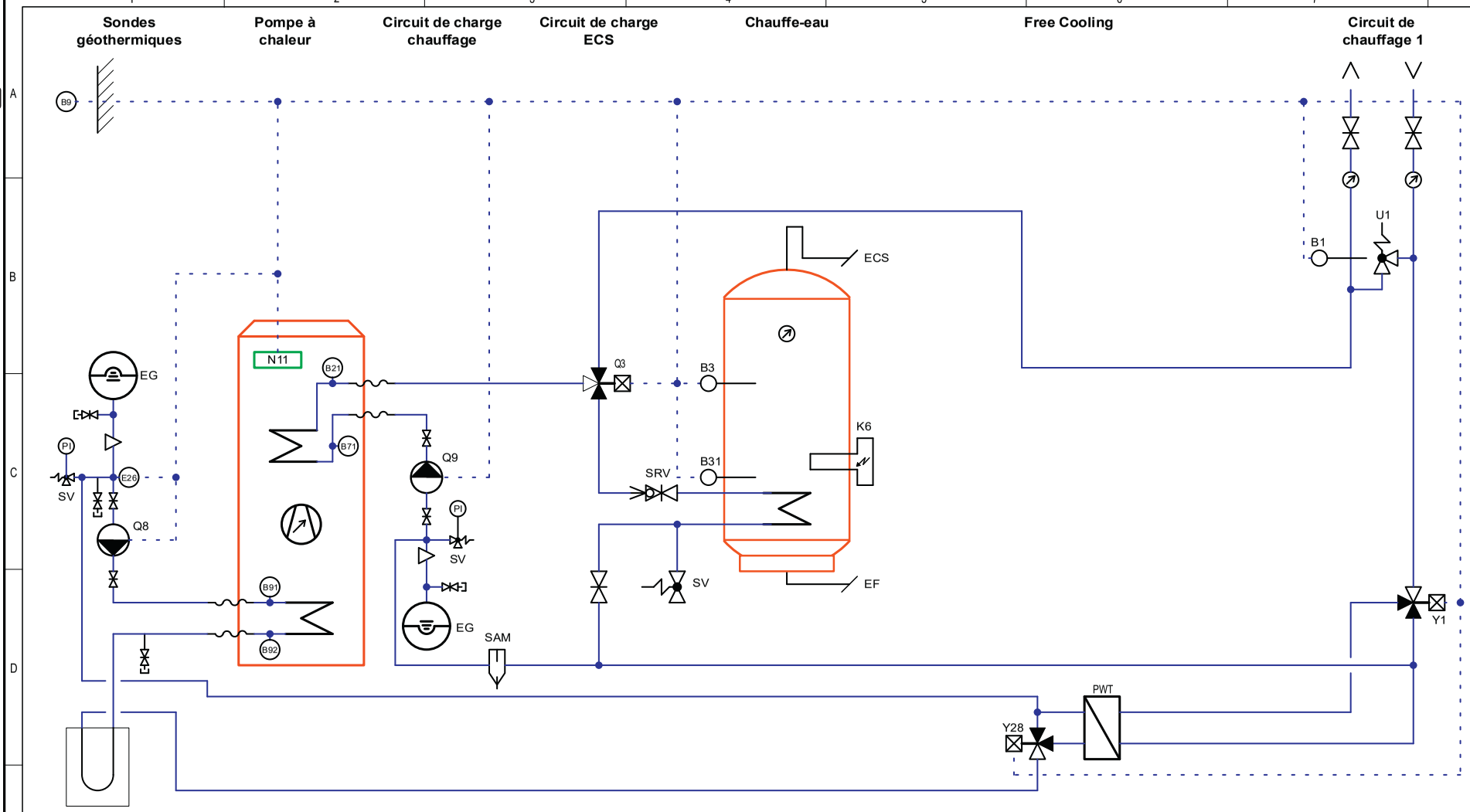

Légende

B1 Sonde de temp. départ circuit de chauffage 1
B21 Sonde de temp. départ PAC
B3 Sonde de temp. ECS
B31 Sonde de temp. ECS en bas (option)
B71 Sonde de temp. retour PAC
B9 Sonde de temp. extérieure
B91 Sonde de temp. entrée circuit saumure
B92 Sonde de temp. sortie circuit saumure
E26 Pressostat source
EG Vase d'expansion
K6 Corps de chauffe électrique ECS
EF Eau froide
N11 Régulation PAC
PI Manomètre
PWT Echangeur de chaleur à plaques
Q3 Vanne d'inversion
Q8 Circulateur source
Q9 Circulateur condenseur
SAM Séparateurs de boues magnétique
SRV Vanne d'équilibrage
ST Thermostat de sécurité
SV Soupape de sécurité
ECS Eau chaude sanitaire
Y1 Vanne mélangeuse pour circuit de refroidissement 230 V
Y28 Vanne de basculement free cooling

ETAT	MODIFICATION	DATE	DESSIN.		
				DATE	04 / 2021
				DESSIN.	FUP
				APPR.	SW
				STAND.	SIA 410

OHI_Eco_01.20.10_E5

Toutes modifications techniques réservées.

• Pour l'installation de composants supplémentaires se conformer aux prescriptions locales.
• Cette fiche technique est prévue en tant qu'aide à la planification pour l'installateur.

PROJET -
NOM DU DESSIN OHI_ECO_SW

Implantation | Fonction | Page
COMPÉTENT PM
TOTAL

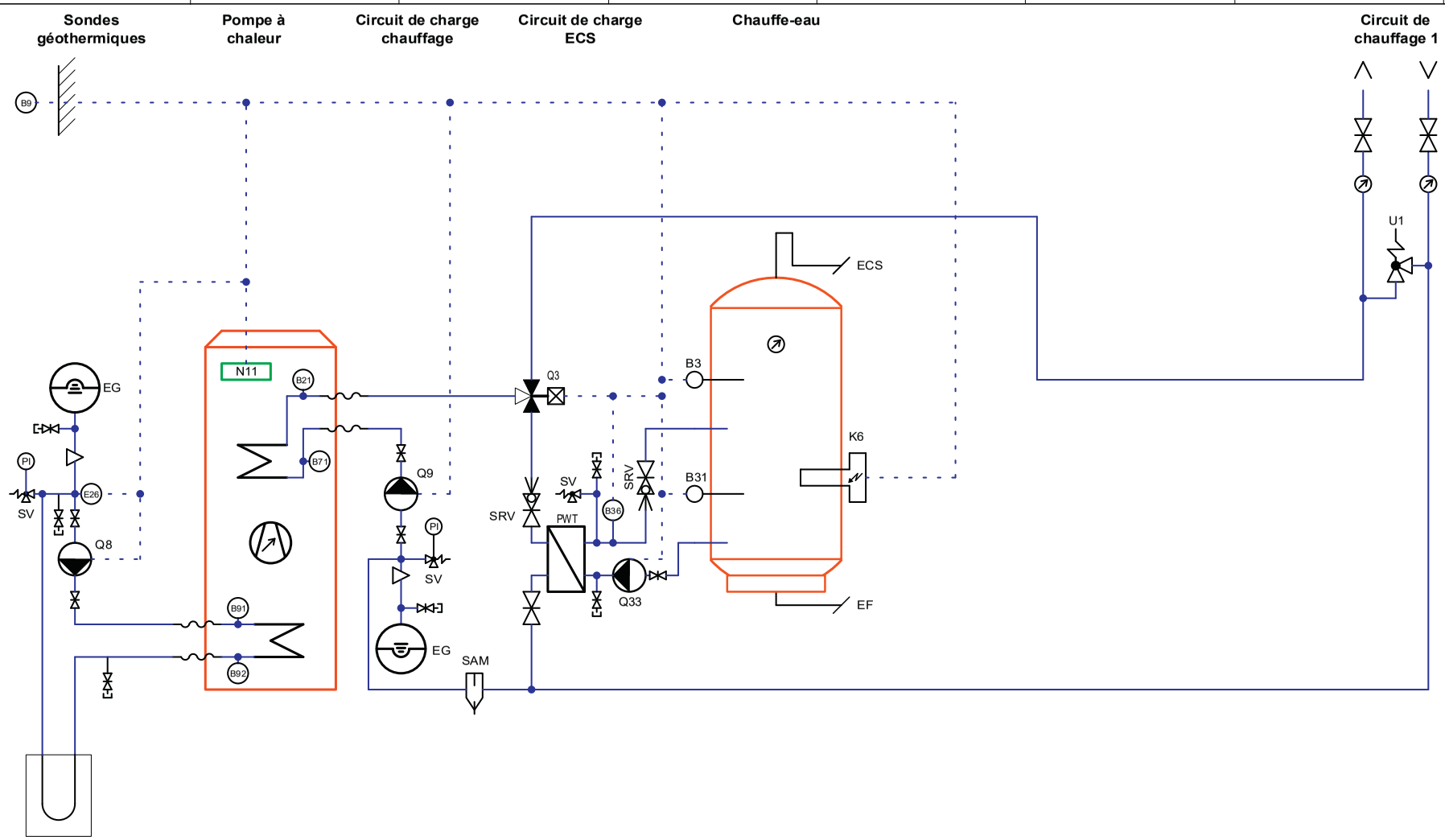

Légende

B21 Sonde de temp. départ PAC
B3 Sonde de temp. ECS
B31 Sonde de temp. ECS en bas (option)
B36 Sonde de temp. groupe de charge ECS
B71 Sonde de temp. retour PAC
B9 Sonde de temp. extérieure
B91 Sonde de temp. entrée circuit saumure
B92 Sonde de temp. sortie circuit saumure
E26 Pressostat source
EG Vase d'expansion
K6 Corps de chauffe électrique ECS

EF Eau froide
N11 Régulation PAC
PI Manomètre
PWT Echangeur de chaleur à plaques
Q3 Vanne d'inversion
Q8 Circulateur source
Q9 Circulateur condenseur
Q33 Circulateur de charge ECS
SAM Séparateurs de boues magnétique

SRV Vanne d'équilibrage
SV Soupape de sécurité
ECS Eau chaude sanitaire

				DATE	04 / 2021
				DESSIN.	FUP
				APPR.	SW
ETAT	MODIFICATION	DATE	DESSIN.	STAND.	SIA 410

OHI_Eco_01.20.10_E42

Toutes modifications techniques réservées.

- Pour l'installation de composants supplémentaires se conformer aux prescriptions locales.
- Cette fiche technique est prévue en tant qu'aide à la planification pour l'installateur.

PROJET -
NOM DU DESSIN OHI_ECO_SW

Implantation | Fonction | Page
COMPÉTENT PM
TOTAL

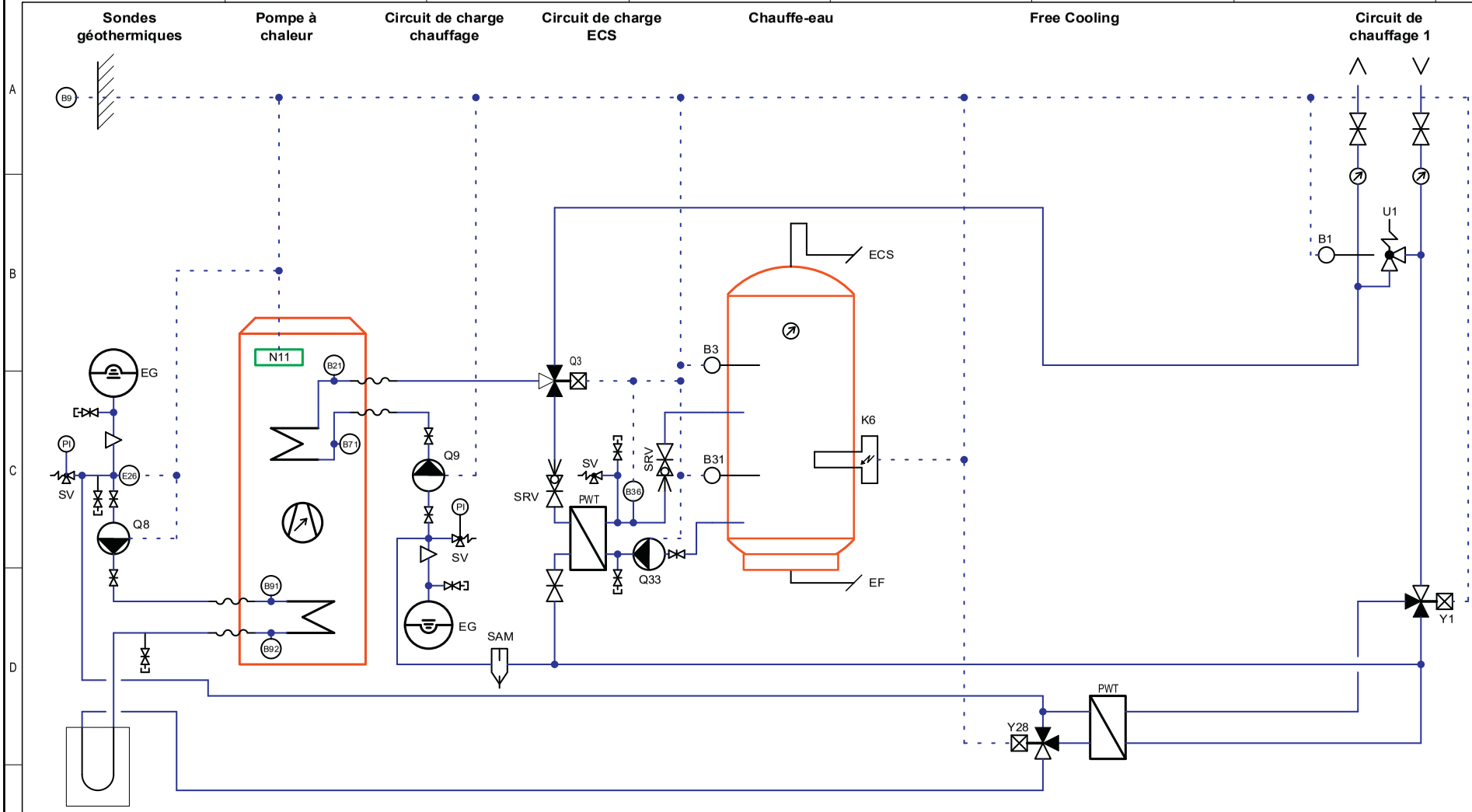

Légende

B1 Sonde de temp. départ circuit de chauffage 1
B21 Sonde de temp. départ PAC
B3 Sonde de temp. ECS
B31 Sonde de temp. ECS en bas (option)
B36 Sonde de temp. groupe de charge ECS
B71 Sonde de temp. retour PAC
B9 Sonde de temp. extérieure
B91 Sonde de temp. entrée circuit saumure
B92 Sonde de temp. sortie circuit saumure
E26 Pressostat source
EG Vase d'expansion
K6 Corps de chauffe électrique ECS
EF Eau froide
N11 Régulation PAC
PI Manomètre
PWT Echangeur de chaleur à plaques
Q3 Vanne d'inversion
Q8 Circulateur source
Q9 Circulateur condenseur
Q33 Circulateur de charge ECS
SAM Séparateurs de boues magnétique
SRV Vanne d'équilibrage
SV Soupape de sécurité
ECS Eau chaude sanitaire
U1 Vanne de décharge pressostatique
Y1 Vanne mélangeuse pour circuit de refroidissement 230 V
Y28 Vanne de basculement free cooling

				DATE	04 / 2021
				DESSIN.	FUP
				APPR.	SW
ETAT	MODIFICATION	DATE	DESSIN.	STAND.	SIA 410

OHI_Eco_01.20.10_E5_E42

Toutes modifications techniques réservées.

• Pour l'installation de composants supplémentaires se conformer aux prescriptions locales.
• Cette fiche technique est prévue en tant qu'aide à la planification pour l'installateur.

PROJET -
NOM DU DESSIN OHI_ECO_SW

Implantation	Fonction	Page
COMPÉTENT PM		TOTAL

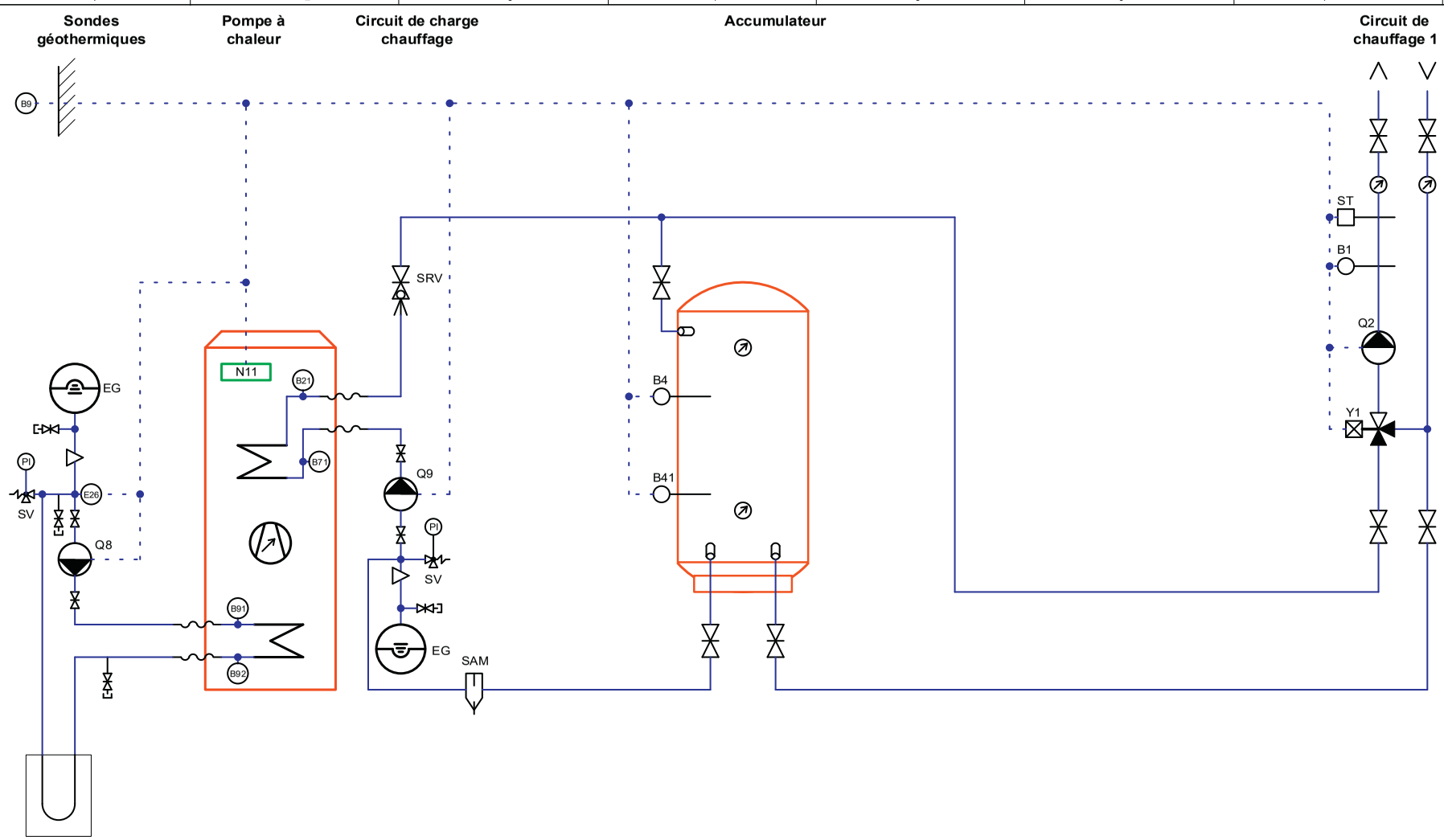

Légende

B1 Sonde de temp. départ circuit de chauffage 1
B21 Sonde de temp. départ PAC
B4 Sonde de temp. accumulateur
B41 Sonde de temp. accumulateur en bas (option)
B71 Sonde de temp. retour PAC
B9 Sonde de temp. extérieure
B91 Sonde de temp. entrée circuit saumure
B92 Sonde de temp. sortie circuit saumure
E26 Pressostat source
EG Vase d'expansion

N11 Régulation PAC
PI Manomètre
Q2 Circulateur circuit de chauffage 1
Q8 Circulateur source
Q9 Circulateur condenseur
RSV Clapet anti-retour
SAM Séparateurs de boues magnétique

SRV Vanne d'équilibrage
ST Thermostat de sécurité
SV Soupape de sécurité
Y1 Vanne mélangeuse 1

				DATE	04 / 2021
				DESSIN.	FUP
				APPR.	SW
ETAT	MODIFICATION	DATE	DESSIN.	STAND.	SIA 410

OHI_Eco_02.00.10

Toutes modifications techniques réservées.

- Pour l'installation de composants supplémentaires se conformer aux prescriptions locales.
- Cette fiche technique est prévue en tant qu'aide à la planification pour l'installateur.

PROJET -
NOM DU DESSIN OHI_ECO_SW

Implantation | Fonction | Page
COMPÉTENT PM
TOTAL

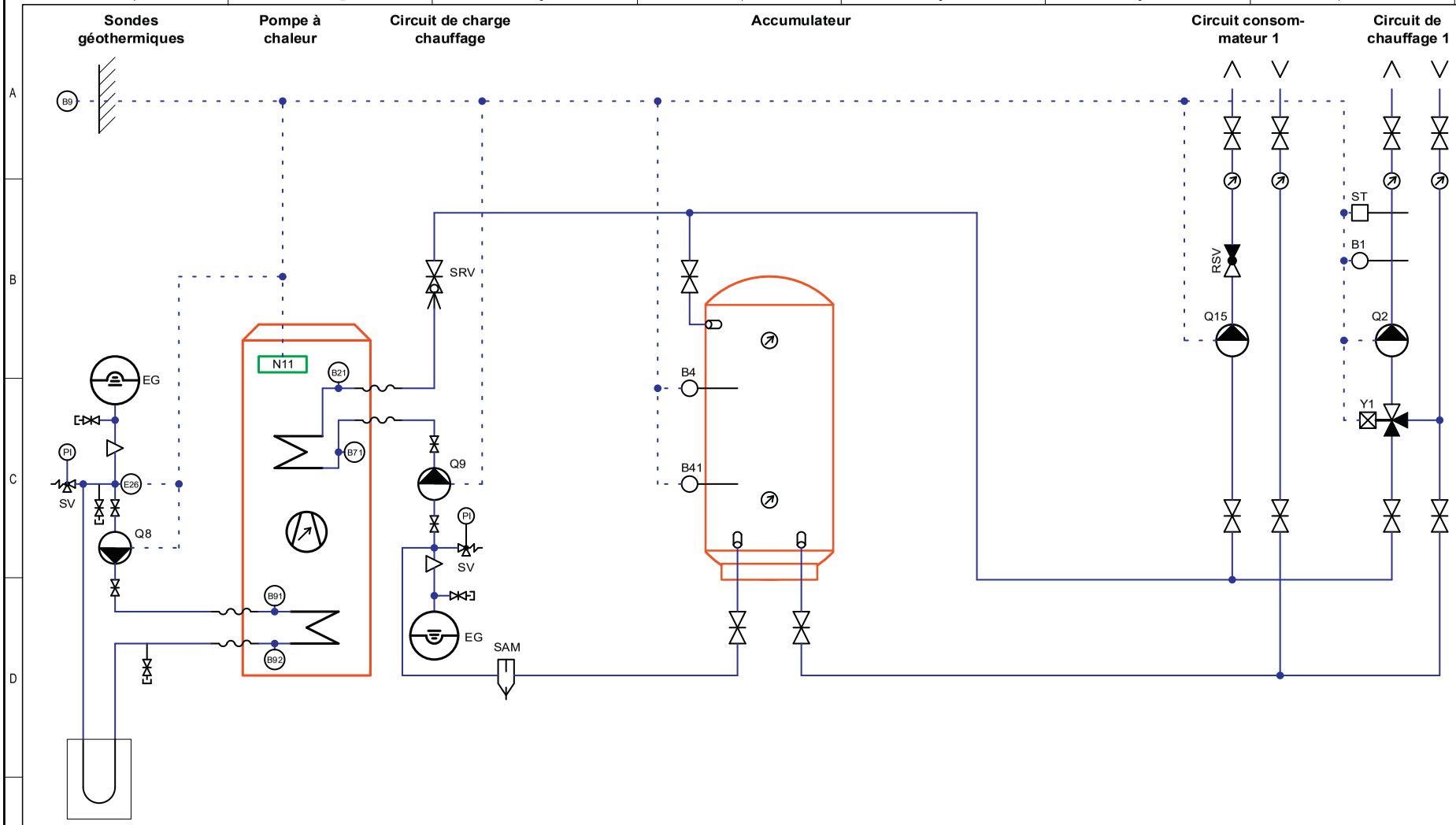

Légende

B1 Sonde de temp. départ circuit de chauffage 1
B21 Sonde de temp. départ PAC
B4 Sonde de temp. accumulateur
B41 Sonde de temp. accumulateur en bas (option)
B71 Sonde de temp. retour PAC
B9 Sonde de temp. extérieure
B91 Sonde de temp. entrée circuit saumure
B92 Sonde de temp. sortie circuit saumure
E26 Pressostat source
EG Vase d'expansion
N11 Régulation PAC
PI Manomètre
Q2 Circulateur circuit de chauffage 1
Q8 Circulateur source
Q9 Circulateur condenseur
Q15 Clapet anti-retour
RSV Circulateur du circuit de consommation
SAM Séparateurs de boues magnétique
SRV Vanne d'équilibrage
ST Thermostat de sécurité
SV Soupape de sécurité
Y1 Vanne mélangeuse 1

				DATE	04 / 2021
				DESSIN.	FUP
				APPR.	SW
ETAT	MODIFICATION	DATE	DESSIN.	STAND.	SIA 410

OHI_Eco_02.00.10_E8

Toutes modifications techniques réservées.

• Pour l'installation de composants supplémentaires se conformer aux prescriptions locales.
• Cette fiche technique est prévue en tant qu'aide à la planification pour l'installateur.

PROJET -
NOM DU DESSIN OHI_ECO_SW

Implantation | Fonction | Page
COMPÉTENT PM
TOTAL

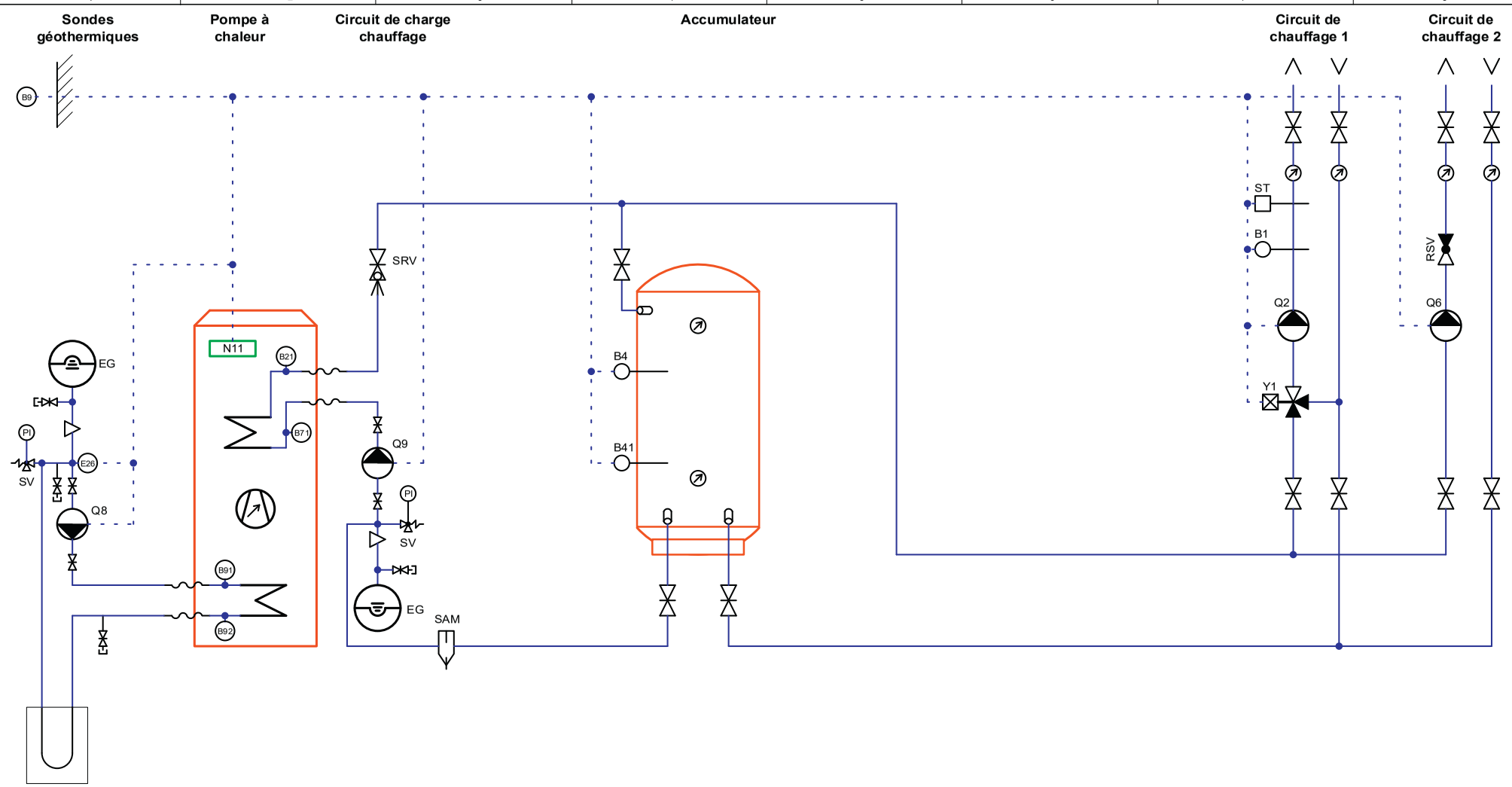

Légende

B1 Sonde de temp. départ circuit de chauffage 1
B21 Sonde de temp. départ PAC
B4 Sonde de temp. accumulateur
B41 Sonde de temp. accumulateur en bas (option)
B71 Sonde de temp. retour PAC
B9 Sonde de temp. extérieure
B91 Sonde de temp. entrée circuit saumure
B92 Sonde de temp. sortie circuit saumure
E26 Pressostat source
EG Vase d'expansion
N11 Régulation PAC
PI Manomètre
Q2 Circulateur circuit de chauffage 1
Q6 Circulateur circuit de chauffage 2
Q8 Circulateur source
Q9 Circulateur condenseur
RSV Clapet anti-retour
SAM Séparateurs de boues magnétique
SRV Vanne d'équilibrage
ST Thermostat de sécurité
SV Soupape de sécurité
Y1 Vanne mélangeuse 1

				DATE	04 / 2021
				DESSIN.	FUP
				APPR.	SW
ETAT	MODIFICATION	DATE	DESSIN.	STAND.	SIA 410

OHI_Eco_02.00.10_E1

Toutes modifications techniques réservées.

- Pour l'installation de composants supplémentaires se conformer aux prescriptions locales.
- Cette fiche technique est prévue en tant qu'aide à la planification pour l'installateur.

PROJET -
NOM DU DESSIN OHI_ECO_SW
Implantation | Fonction | Page
COMPÉTENT PM
TOTAL

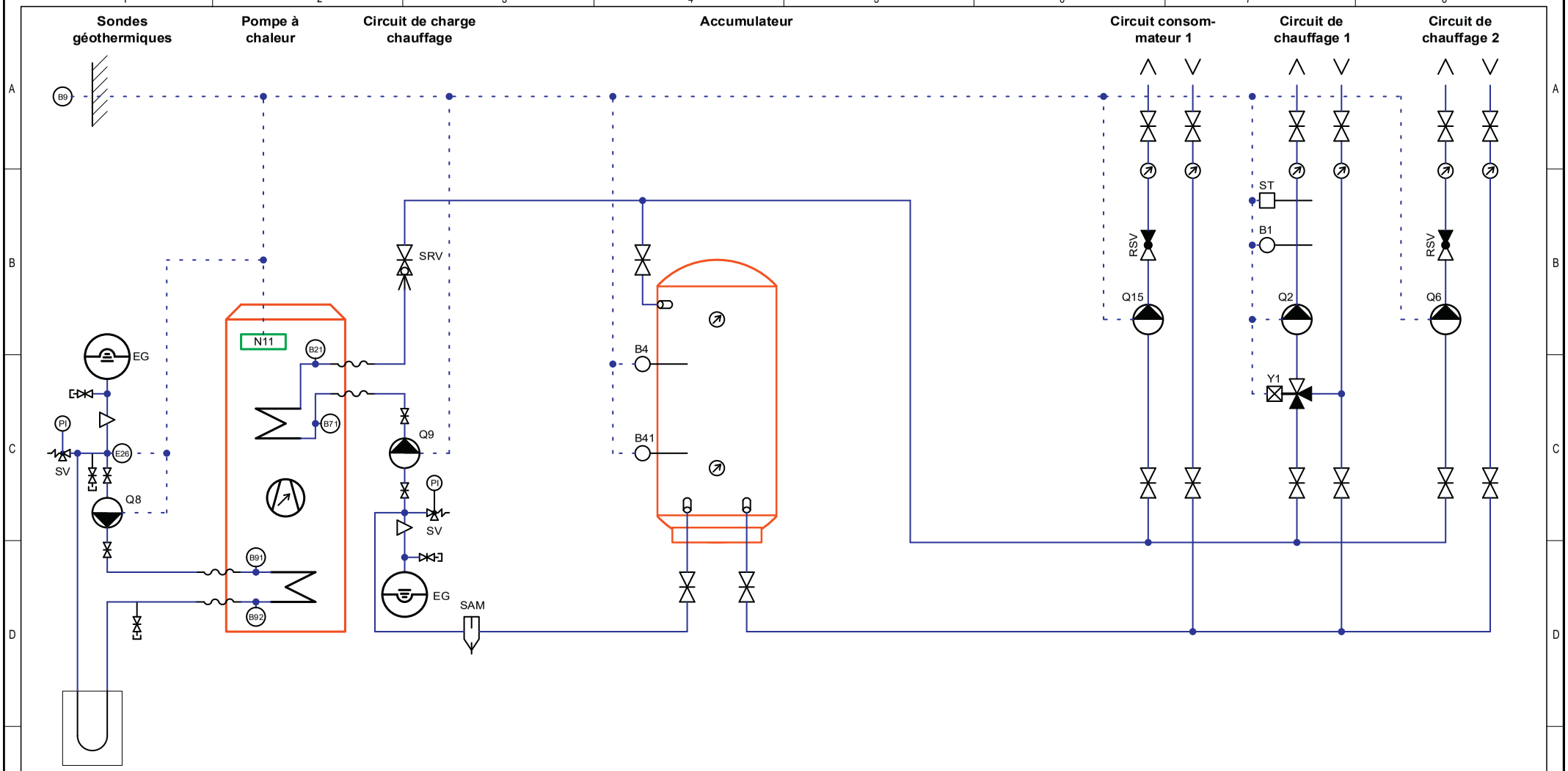

Légende

B1 Sonde de temp. départ circuit de chauffage 1
B21 Sonde de temp. départ PAC
B4 Sonde de temp. accumulateur
B41 Sonde de temp. accumulateur en bas (option)
B71 Sonde de temp. retour PAC
B9 Sonde de temp. extérieure
B91 Sonde de temp. entrée circuit saumure
B92 Sonde de temp. sortie circuit saumure
E26 Pressostat source
EG Vase d'expansion

N11 Régulation PAC
PI Manomètre
Q2 Circulateur circuit de chauffage 1
Q6 Circulateur circuit de chauffage 2
Q8 Circulateur source
Q9 Circulateur condenseur
Q15 Circulateur du circuit de consommation

RSV Clapet anti-retour
SAM Séparateurs de boues magnétique
SRV Vanne d'équilibrage
ST Thermostat de sécurité
SV Soupape de sécurité
Y1 Vanne mélangeuse 1

				DATE	04 / 2021
				DESSIN.	FUP
				APPR.	SW
ETAT	MODIFICATION	DATE	DESSIN.	STAND.	SIA 410

OHI_Eco_02.00.10_E1_E8

Toutes modifications techniques réservées.

- Pour l'installation de composants supplémentaires se conformer aux prescriptions locales.
- Cette fiche technique est prévue en tant qu'aide à la planification pour l'installateur.

PROJET -
NOM DU DESSIN OHI_ECO_SW

Implantation | Fonction | Page
COMPÉTENT PM
TOTAL

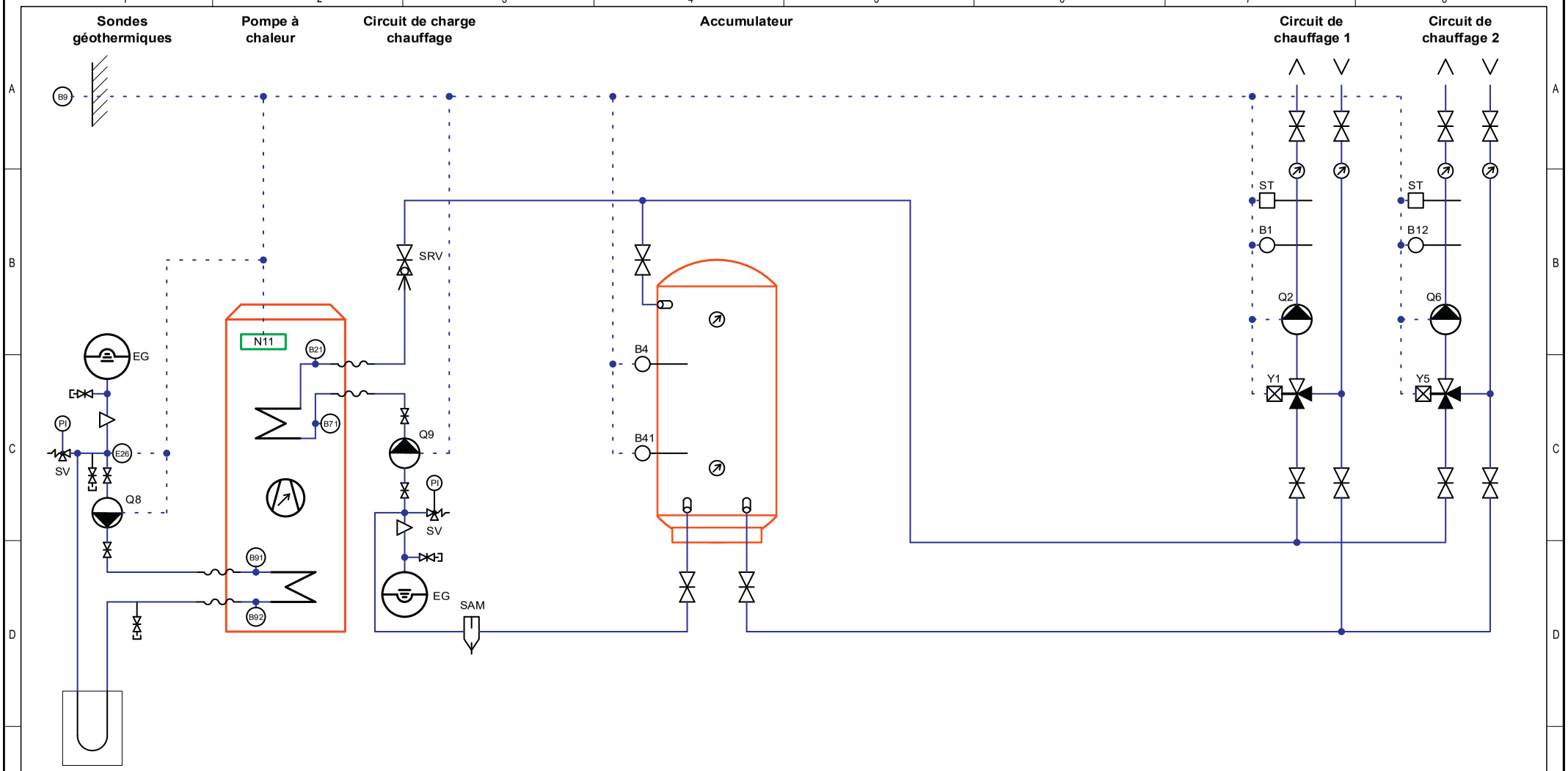

Légende

B1 Sonde de temp. départ circuit de chauffage 1
B12 Sonde de temp. départ circuit de chauffage 2
B21 Sonde de temp. départ PAC
B4 Sonde de temp. accumulateur
B41 Sonde de temp. accumulateur en bas (option)
B71 Sonde de temp. retour PAC
B9 Sonde de temp. extérieure
B91 Sonde de temp. entrée circuit saumure
B92 Sonde de temp. sortie circuit saumure
E26 Pressostat source
EG Vase d'expansion

N11 Régulation PAC
PI Manomètre
Q2 Circulateur circuit de chauffage 1
Q6 Circulateur circuit de chauffage 2
Q8 Circulateur source
Q9 Circulateur condenseur
SAM Séparateurs de boues magnétique

SRV Vanne d'équilibrage
ST Thermostat de sécurité
SV Soupape de sécurité
Y1 Vanne mélangeuse 1
Y5 Vanne mélangeuse 2

				DATE	04 / 2021
				DESSIN.	FUP
				APPR.	SW
ETAT	MODIFICATION	DATE	DESSIN.	STAND.	SIA 410

OHI_Eco_02.00.10_E2

Toutes modifications techniques réservées.

- Pour l'installation de composants supplémentaires se conformer aux prescriptions locales.
- Cette fiche technique est prévue en tant qu'aide à la planification pour l'installateur.

PROJET -
NOM DU DESSIN OHI_ECO_SW
Implantation | Fonction | Page
COMPÉTENT PM
TOTAL

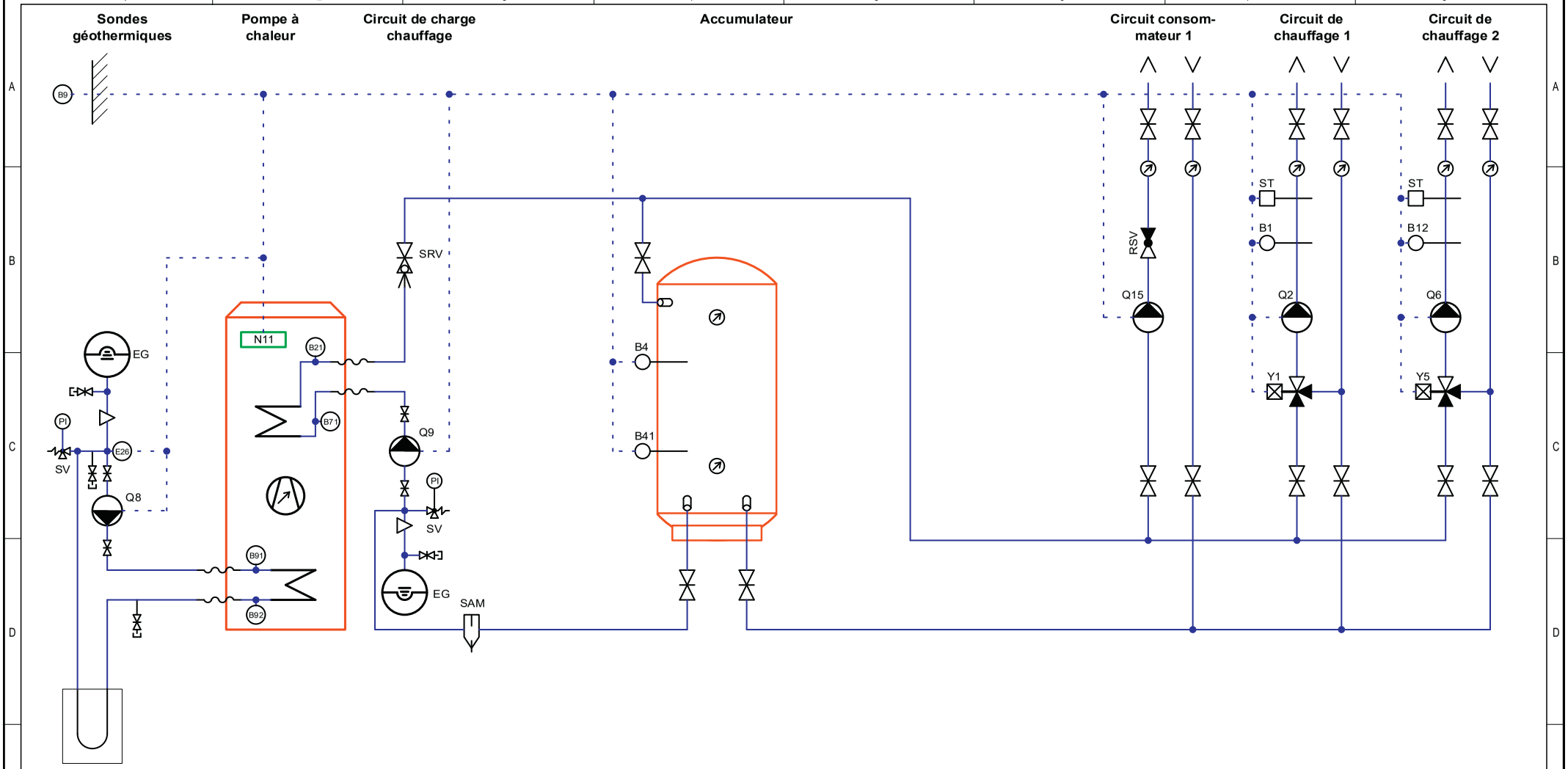

Légende

B1	Sonde de temp. départ circuit de chauffage 1
B12	Sonde de temp. départ circuit de chauffage 2
B21	Sonde de temp. départ PAC
B4	Sonde de temp. accumulateur
B41	Sonde de temp. accumulateur en bas (option)
B71	Sonde de temp. retour PAC
B9	Sonde de temp. extérieure
B91	Sonde de temp. entrée circuit saumure
B92	Sonde de temp. sortie circuit saumure
E26	Pressostat source
EG	Vase d'expansion
N11	Régulation PAC
PI	Manomètre
Q2	Circulateur circuit de chauffage 1
Q6	Circulateur circuit de chauffage 2
Q8	Circulateur source
Q9	Circulateur condenseur
Q15	Circulateur du circuit de consommation
RSV	Clapet anti-retour
SAM	Séparateurs de boues magnétique
SRV	Vanne d'équilibrage
ST	Thermostat de sécurité
SV	Soupape de sécurité
Y1	Vanne mélangeuse 1
Y5	Vanne mélangeuse 2

				DATE	04 / 2021
				DESSIN.	FUP
				APPR.	SW
ETAT	MODIFICATION	DATE	DESSIN.	STAND.	SIA 410

OHI_Eco_02.00.10_E2_E8

Toutes modifications techniques réservées.

- Pour l'installation de composants supplémentaires se conformer aux prescriptions locales.
- Cette fiche technique est prévue en tant qu'aide à la planification pour l'installateur.

PROJET -

NOM DU DESSIN OHI_ECO_SW

Implantation | Fonction | Page

COMPÉTENT PM

TOTAL

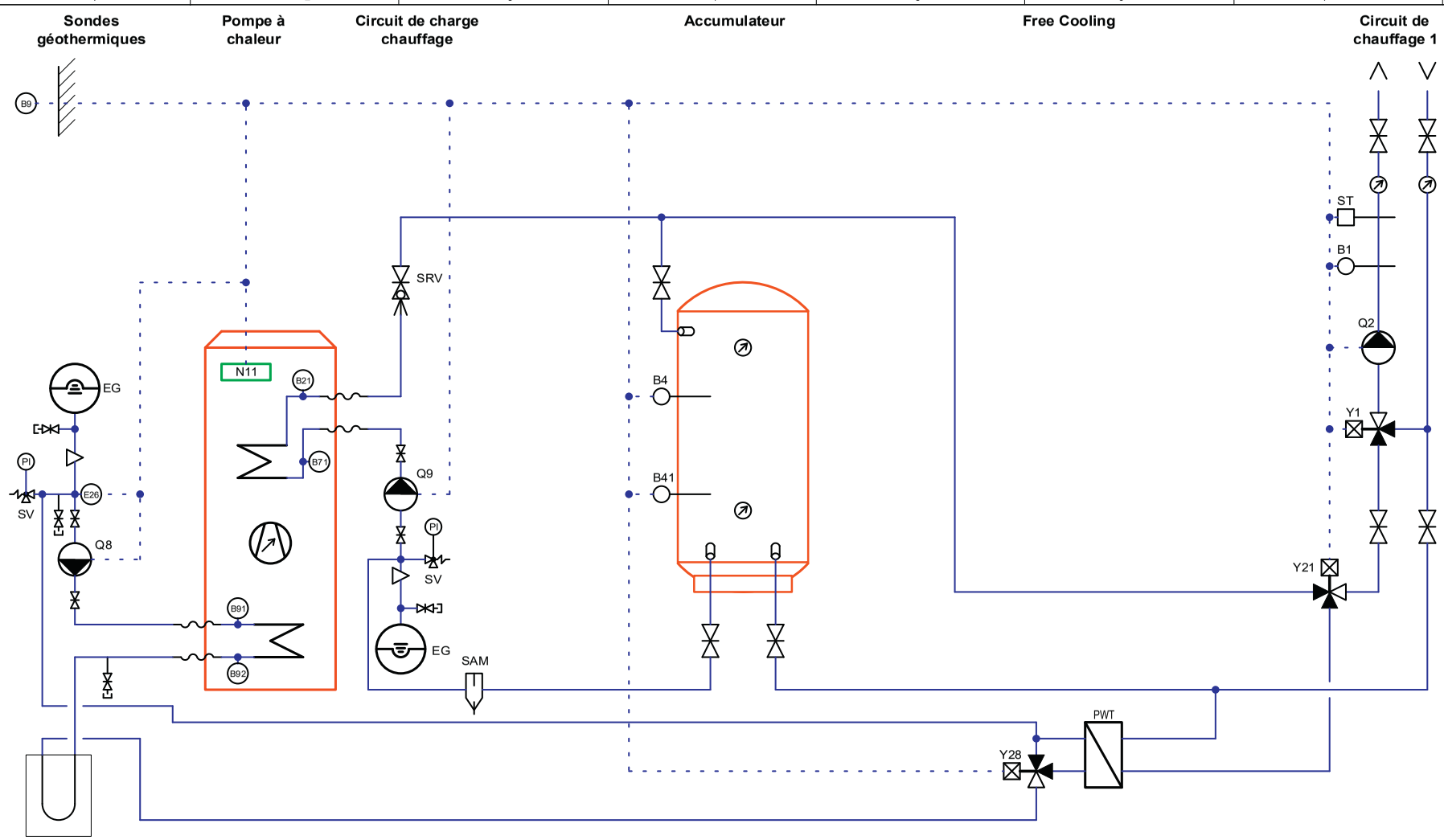

Légende

B1 Sonde de temp. départ circuit de chauffage 1
B21 Sonde de temp. départ PAC
B4 Sonde de temp. accumulateur
B41 Sonde de temp. accumulateur en bas (option)
B71 Sonde de temp. retour PAC
B9 Sonde de temp. extérieure
B91 Sonde de temp. entrée circuit saumure
B92 Sonde de temp. sortie circuit saumure
E26 Pressostat source
EG Vase d'expansion

N11 Régulation PAC
PI Manomètre
PWT Echangeur de chaleur à plaques
Q2 Circulateur circuit de chauffage 1
Q8 Circulateur source
Q9 Circulateur condenseur
SAM Séparateurs de boues magnétique

SRV Vanne d'équilibrage
ST Thermostat de sécurité
SV Soupape de sécurité
Y1 Vanne mélangeuse 1
Y21 Vanne de basculement CC / CR 1
Y28 Vanne de basculement free cooling

				DATE	04 / 2021
				DESSIN.	FUP
				APPR.	SW
ETAT	MODIFICATION	DATE	DESSIN.	STAND.	SIA 410

OHI_Eco_02.00.10_E6

Toutes modifications techniques réservées.

- Pour l'installation de composants supplémentaires se conformer aux prescriptions locales.
- Cette fiche technique est prévue en tant qu'aide à la planification pour l'installateur.

PROJET -
NOM DU DESSIN OHI_ECO_SW

Implantation | Fonction | Page
COMPÉTENT PM
TOTAL

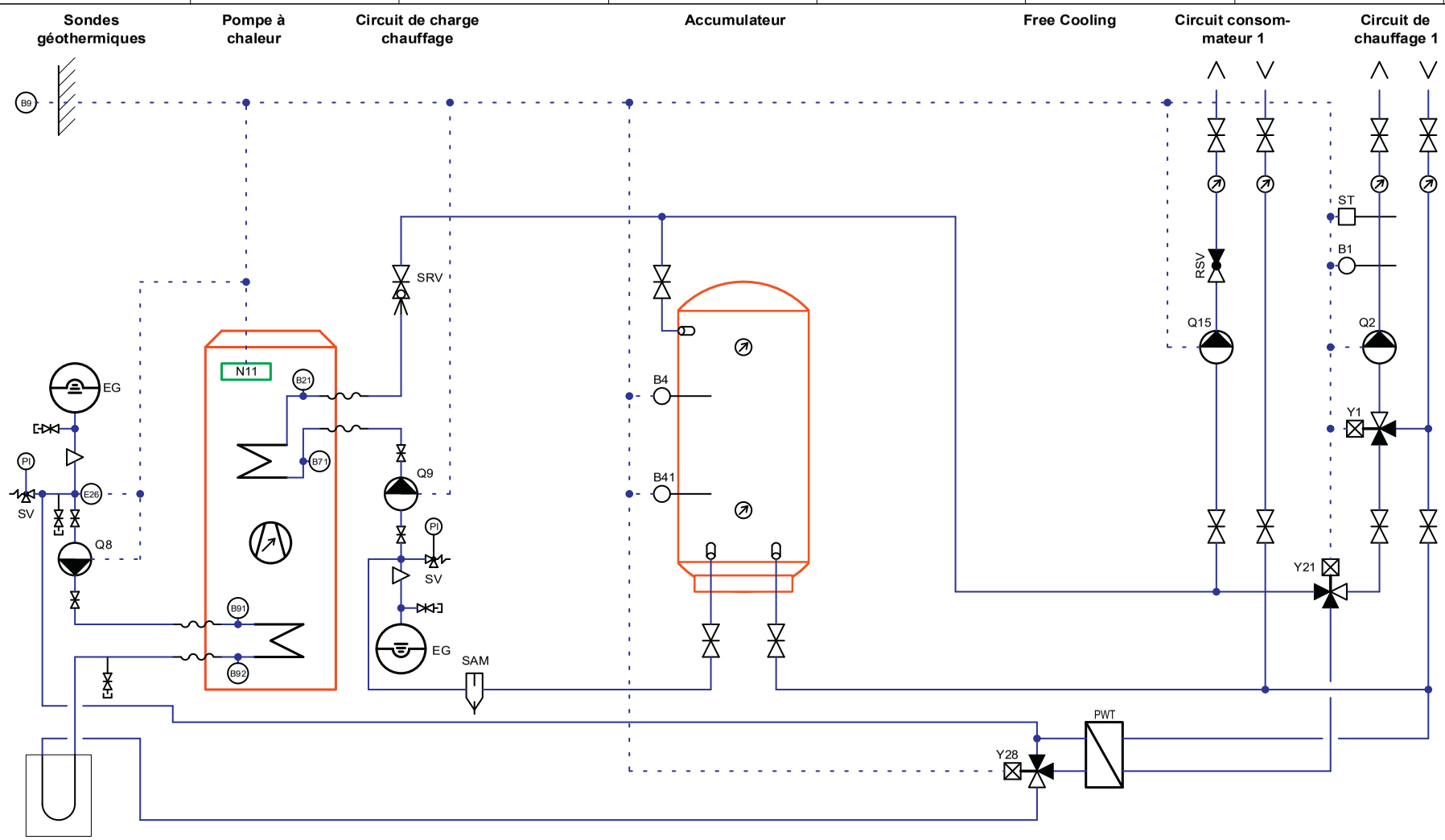

Légende

B1	Sonde de temp. départ circuit de chauffage 1	**N11**	Régulation PAC	**SAM**	Séparateurs de boues magnétique
B21	Sonde de temp. départ PAC	**PI**	Manomètre	**SRV**	Vanne d'équilibrage
B4	Sonde de temp. accumulateur	**PWT**	Echangeur de chaleur à plaques	**ST**	Thermostat de sécurité
B41	Sonde de temp. accumulateur en bas (option)	**Q2**	Circulateur circuit de chauffage 1	**SV**	Soupape de sécurité
B71	Sonde de temp. retour PAC	**Q8**	Circulateur source	**Y1**	Vanne mélangeuse 1
B9	Sonde de temp. extérieure	**Q9**	Circulateur condenseur	**Y21**	Vanne de basculement CC / CR 1
B91	Sonde de temp. entrée circuit saumure	**Q15**	Circulateur du circuit de consommation	**Y28**	Vanne de basculement free cooling
B92	Sonde de temp. sortie circuit saumure	**RSV**	Clapet anti-retour		
EG	Vase d'expansion				
E26	Pressostat source				

ETAT	MODIFICATION	DATE	DESSIN.		
				DATE	04 / 2021
				DESSIN.	FUP
				APPR.	SW
				STAND.	SIA 410

OHI_Eco_02.00.10_E6_E8

Toutes modifications techniques réservées.

- Pour l'installation de composants supplémentaires se conformer aux prescriptions locales.
- Cette fiche technique est prévue en tant qu'aide à la planification pour l'installateur.

PROJET -

NOM DU DESSIN OHI_ECO_SW

Implantation | Fonction | Page

COMPÉTENT PM

TOTAL

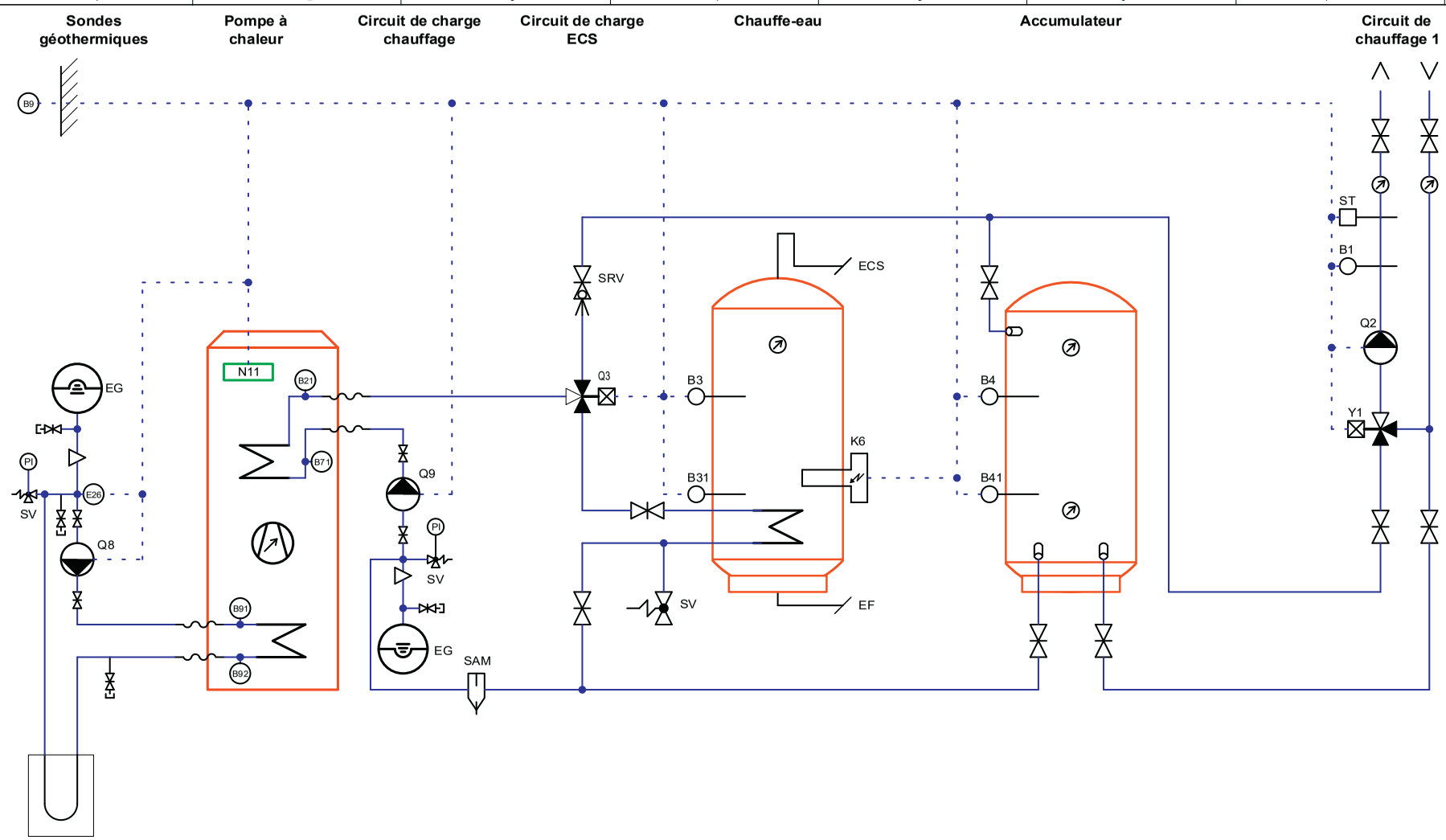

Légende

B1 Sonde de temp. départ circuit de chauffage 1
B21 Sonde de temp. départ PAC
B3 Sonde de temp. ECS
B31 Sonde de temp. ECS en bas (option)
B4 Sonde de temp. accumulateur
B41 Sonde de temp. accumulateur en bas (option)
B71 Sonde de temp. retour PAC
B9 Sonde de temp. extérieure
B91 Sonde de temp. entrée circuit saumure
B92 Sonde de temp. sortie circuit saumure

E26 Pressostat source
EG Vase d'expansion
K6 Corps de chauffe électrique ECS
EF Eau froide
N11 Régulation PAC
PI Manomètre
Q2 Circulateur circuit de chauffage 1
Q3 Vanne d'inversion

Q8 Circulateur source
Q9 Circulateur condenseur
SAM Séparateurs de boues magnétique
SRV Vanne d'équilibrage
ST Thermostat de
SV Soupape de sécurité

ECS Eau chaude sanitaire
Y1 Vanne mélangeuse 1

				DATE	04 / 2021
				DESSIN.	FUP
				APPR.	SW
ETAT	MODIFICATION	DATE	DESSIN.	STAND.	SIA 410

OHI_Eco_02.20.10

Toutes modifications techniques réservées.

- Pour l'installation de composants supplémentaires se conformer aux prescriptions locales.
- Cette fiche technique est prévue en tant qu'aide à la planification pour l'installateur.

PROJET -
NOM DU DESSIN OHI_ECO_SW

Implantation | Fonction | Page
COMPÉTENT PM
TOTAL

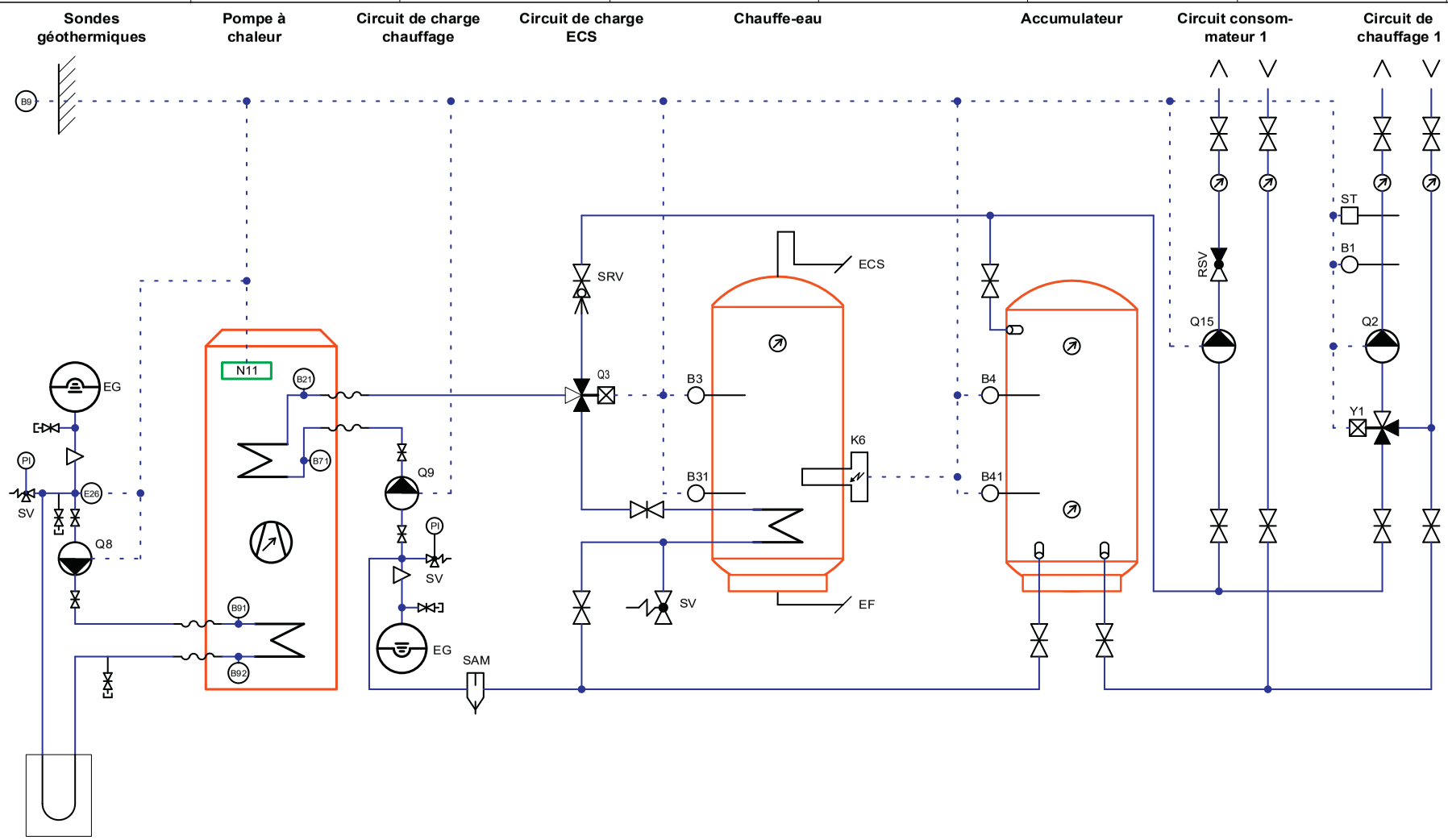

Légende

B1 Sonde de temp. départ circuit de chauffage 1
B21 Sonde de temp. départ PAC
B3 Sonde de temp. ECS
B31 Sonde de temp. ECS en bas (option)
B4 Sonde de temp. accumulateur
B41 Sonde de temp. accumulateur en bas (option)
B71 Sonde de temp. retour PAC
B9 Sonde de temp. extérieure
B91 Sonde de temp. entrée circuit saumure
B92 Sonde de temp. sortie circuit saumure

E26 Pressostat source
EG Vase d'expansion
K6 Corps de chauffe électrique ECS
EF Eau froide
N11 Régulation PAC
PI Manomètre
Q2 Circulateur circuit de chauffage 1
Q3 Vanne d'inversion

Q8 Circulateur source
Q9 Circulateur condenseur
Q15 Circulateur du circuit de consommation
RSV Clapet anti-retour
SAM Séparateurs de boues magnétique
SRV Vanne d'équilibrage
ST Thermostat de sécurité

SV Soupape de sécurité
ECS Eau chaude sanitaire
Y1 Vanne mélangeuse 1

				DATE	04 / 2021
				DESSIN.	FUP
				APPR.	SW
ETAT	MODIFICATION	DATE	DESSIN.	STAND.	SIA 410

OHI_Eco_02.20.10_E8

Toutes modifications techniques réservées.

• Pour l'installation de composants supplémentaires se conformer aux prescriptions locales.
• Cette fiche technique est prévue en tant qu'aide à la planification pour l'installateur.

PROJET -
NOM DU DESSIN OHI_ECO_SW
Implantation | Fonction | Page
COMPÉTENT PM
TOTAL

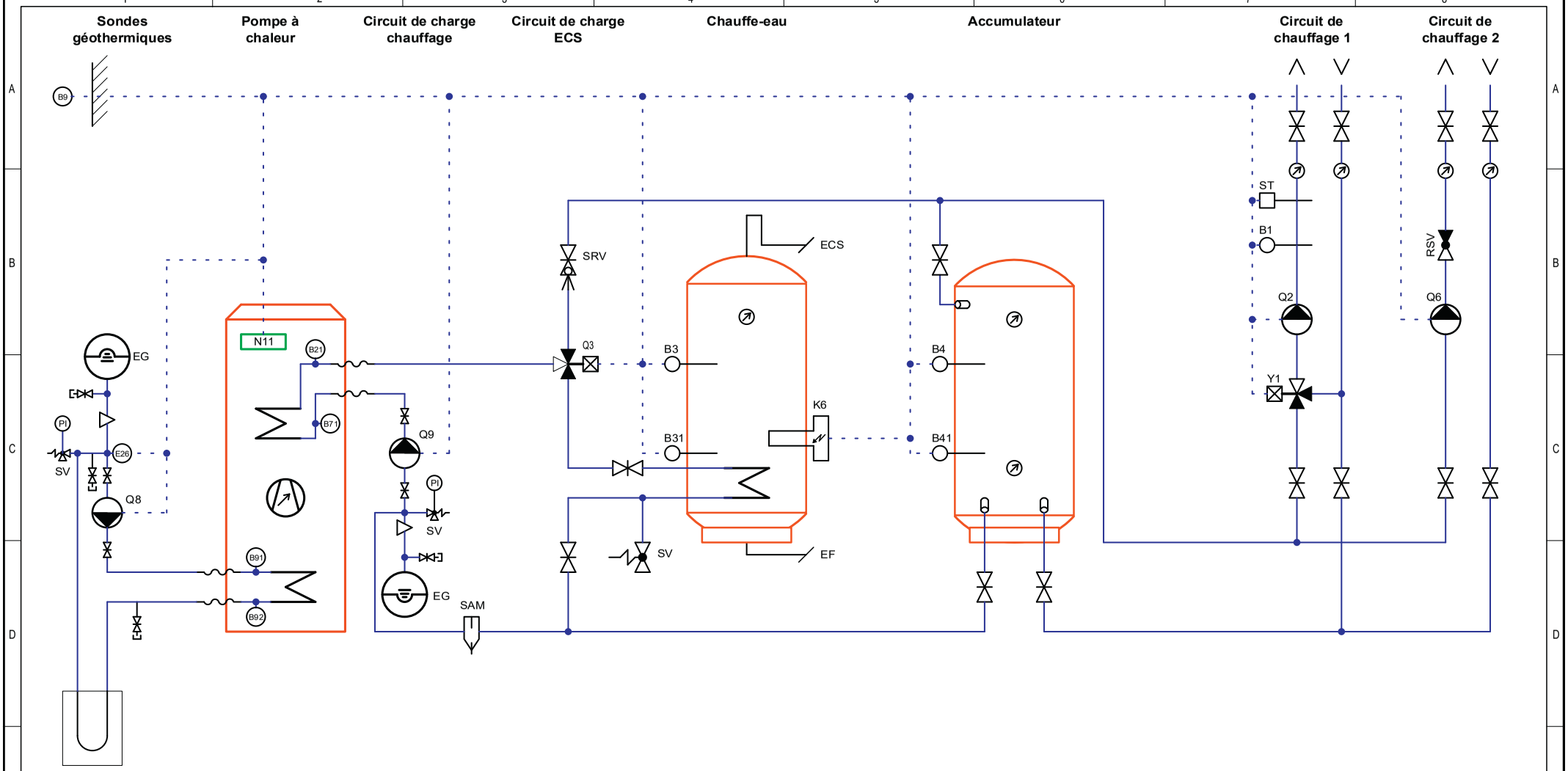

Légende

B1	Sonde de temp. départ circuit de chauffage 1	**E26**	Pressostat source	**Q8**	Circulateur source
B21	Sonde de temp. départ PAC	**EG**	Vase d'expansion	**Q9**	Circulateur condenseur
B3	Sonde de temp. ECS	**K6**	Corps de chauffe électrique ECS	**RSV**	Clapet anti-retour
B31	Sonde de temp. ECS en bas (option)	**EF**	Eau froide	**SAM**	Séparateurs de boues magnétique
B4	Sonde de temp. accumulateur	**N11**	Régulation PAC	**SRV**	Vanne d'équilibrage
B41	Sonde de temp. accumulateur en bas (option)	**PI**	Manomètre	**ST**	Thermostat de
B71	Sonde de temp. retour PAC	**Q2**	Circulateur circuit de chauffage 1	**SV**	Soupape de sécurité
B9	Sonde de temp. extérieure	**Q3**	Vanne d'inversion	**ECS**	Eau chaude sanitaire
B91	Sonde de temp. entrée circuit saumure	**Q6**	Circulateur circuit de chauffage 2	**Y1**	Vanne mélangeuse 1
B92	Sonde de temp. sortie circuit saumure				

				DATE	04 / 2021
				DESSIN.	FUP
				APPR.	SW
ETAT	MODIFICATION	DATE	DESSIN.	STAND.	SIA 410

OHI_Eco_02.20.10_E1

Toutes modifications techniques réservées.

- Pour l'installation de composants supplémentaires se conformer aux prescriptions locales.
- Cette fiche technique est prévue en tant qu'aide à la planification pour l'installateur.

PROJET -

NOM DU DESSIN OHI_ECO_SW

Implantation | Fonction | Page

COMPÉTENT PM

TOTAL

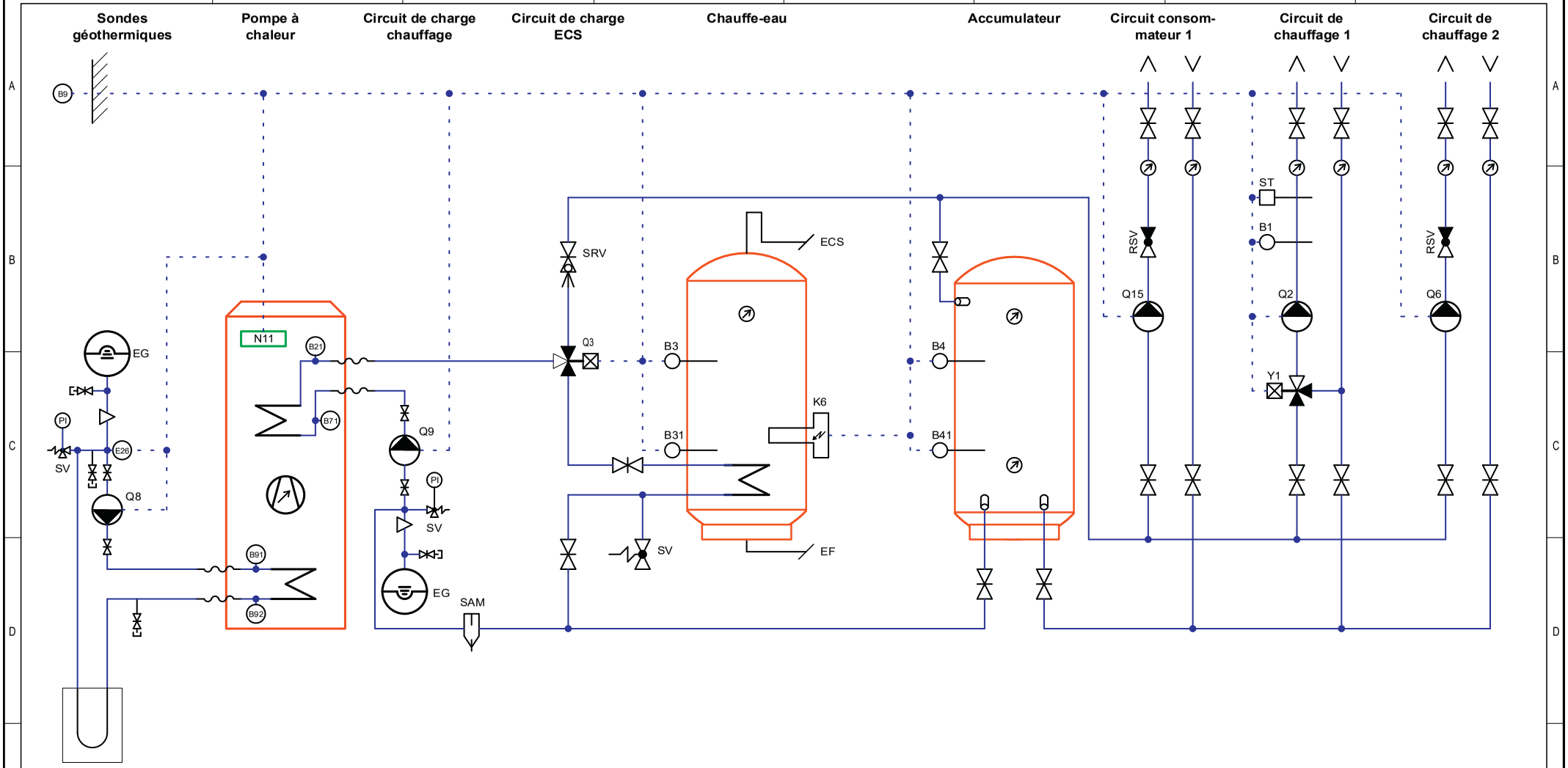

Légende

B1 Sonde de temp. départ circuit de chauffage 1
B21 Sonde de temp. départ PAC
B3 Sonde de temp. ECS
B31 Sonde de temp. ECS en bas (option)
B4 Sonde de temp. accumulateur
B41 Sonde de temp. accumulateur en bas (option)
B71 Sonde de temp. retour PAC
B9 Sonde de temp. extérieure
B91 Sonde de temp. entrée circuit saumure
B92 Sonde de temp. sortie circuit saumure

E26 Pressostat source
EG Vase d'expansion
K6 Corps de chauffe électrique ECS
EF Eau froide
N11 Régulation PAC
PI Manomètre
Q2 Circulateur circuit de chauffage 1
Q3 Vanne d'inversion

Q6 Circulateur circuit de chauffage 2
Q8 Circulateur source
Q9 Circulateur condenseur
Q15 Circulateur du circuit de consommation
RSV Clapet anti-retour
SAM Séparateurs de boues magnétique
SRV Vanne d'équilibrage

ST Thermostat de
SV Soupape de sécurité
ECS Eau chaude sanitaire
Y1 Vanne mélangeuse 1

				DATE	04 / 2021
				DESSIN.	FUP
				APPR.	SW
ETAT	MODIFICATION	DATE	DESSIN.	STAND.	SIA 410

OHI_Eco_02.20.10_E1_E8

Toutes modifications techniques réservées.

• Pour l'installation de composants supplémentaires se conformer aux prescriptions locales.
• Cette fiche technique est prévue en tant qu'aide à la planification pour l'installateur.

PROJET -
NOM DU DESSIN OHI_ECO_SW
Implantation Fonction Page
COMPÉTENT PM
TOTAL

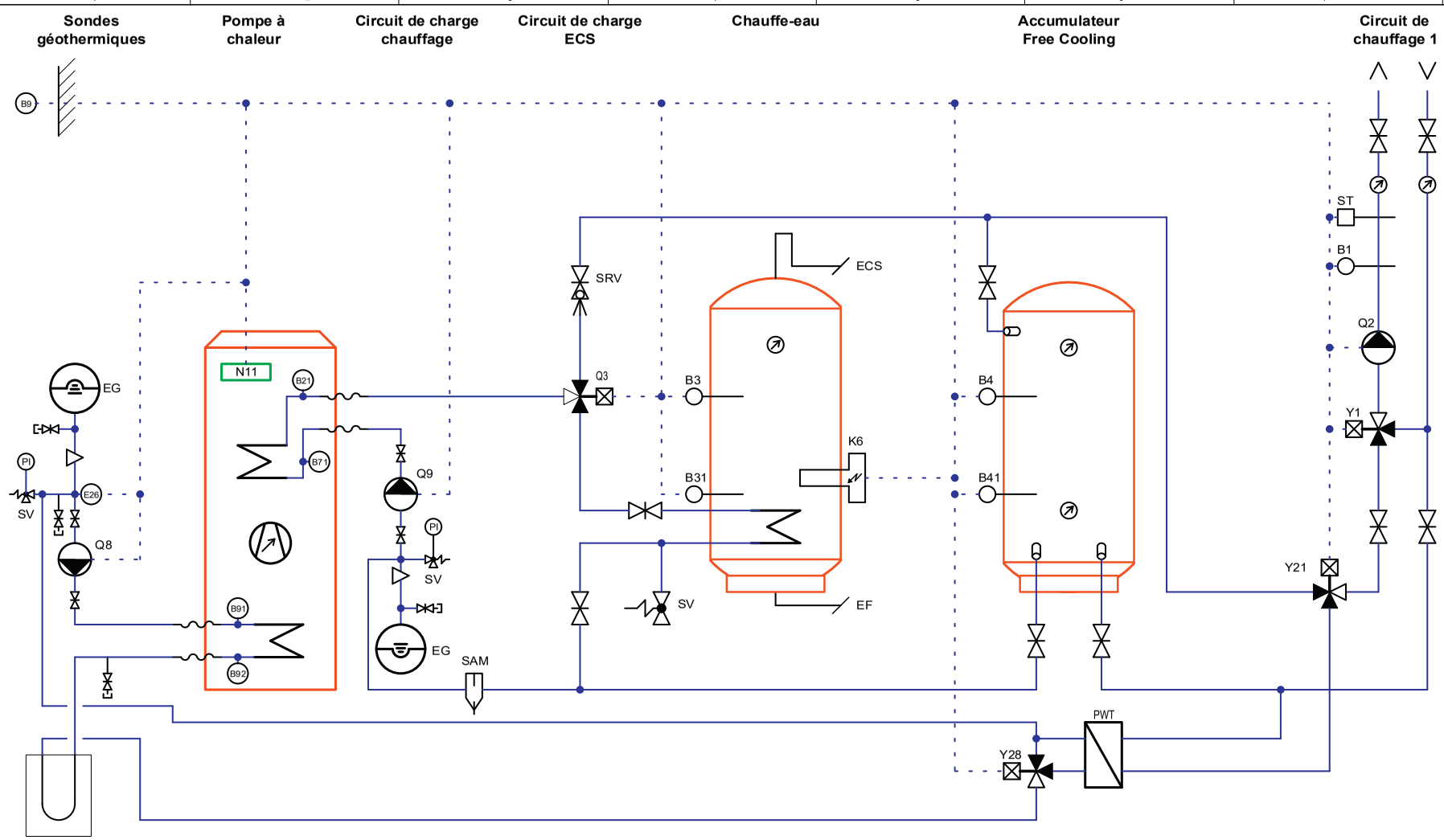

Légende

B1	Sonde de temp. départ circuit de chauffage 1	**E26**	Pressostat source	**Q8**	Circulateur source
B21	Sonde de temp. départ PAC	**EG**	Vase d'expansion	**Q9**	Circulateur condenseur
B3	Sonde de temp. ECS	**K6**	Corps de chauffe électrique ECS	**SAM**	Séparateurs de boues magnétique
B31	Sonde de temp. ECS en bas (option)	**EF**	Eau froide	**SRV**	Vanne d'équilibrage
B4	Sonde de temp. accumulateur	**N11**	Régulation PAC	**ST**	Thermostat de sécurité
B41	Sonde de temp. accumulateur en bas (option)	**PI**	Manomètre	**SV**	Soupape de sécurité
B71	Sonde de temp. retour PAC	**PWT**	Echangeur de chaleur à plaques	**ECS**	Eau chaude sanitaire
B9	Sonde de temp. extérieure	**Q2**	Circulateur circuit de chauffage 1		
B91	Sonde de temp. entrée circuit saumure	**Q3**	Vanne d'inversion		
B92	Sonde de temp. sortie circuit saumure				

Y1	Vanne mélangeuse 1																
Y21	Vanne de basculement CC / CR 1																
Y28	Vanne de basculement free cooling																

				DATE	04 / 2021	OHI_Eco_02.20.10_E6	• Pour l'installation de composants supplémentaires se conformer aux prescriptions locales. • Cette fiche technique est prévue en tant qu'aide à la planification pour l'installateur.	PROJET	-	Implantation	Fonction	Page
				DESSIN.	FUP							
				APPR.	SW	Toutes modifications techniques réservées.		NOM DU DESSIN	OHI_ECO_SW	COMPÉTENT		
ETAT	MODIFICATION	DATE	DESSIN.	STAND.	SIA 410					PM		TOTAL

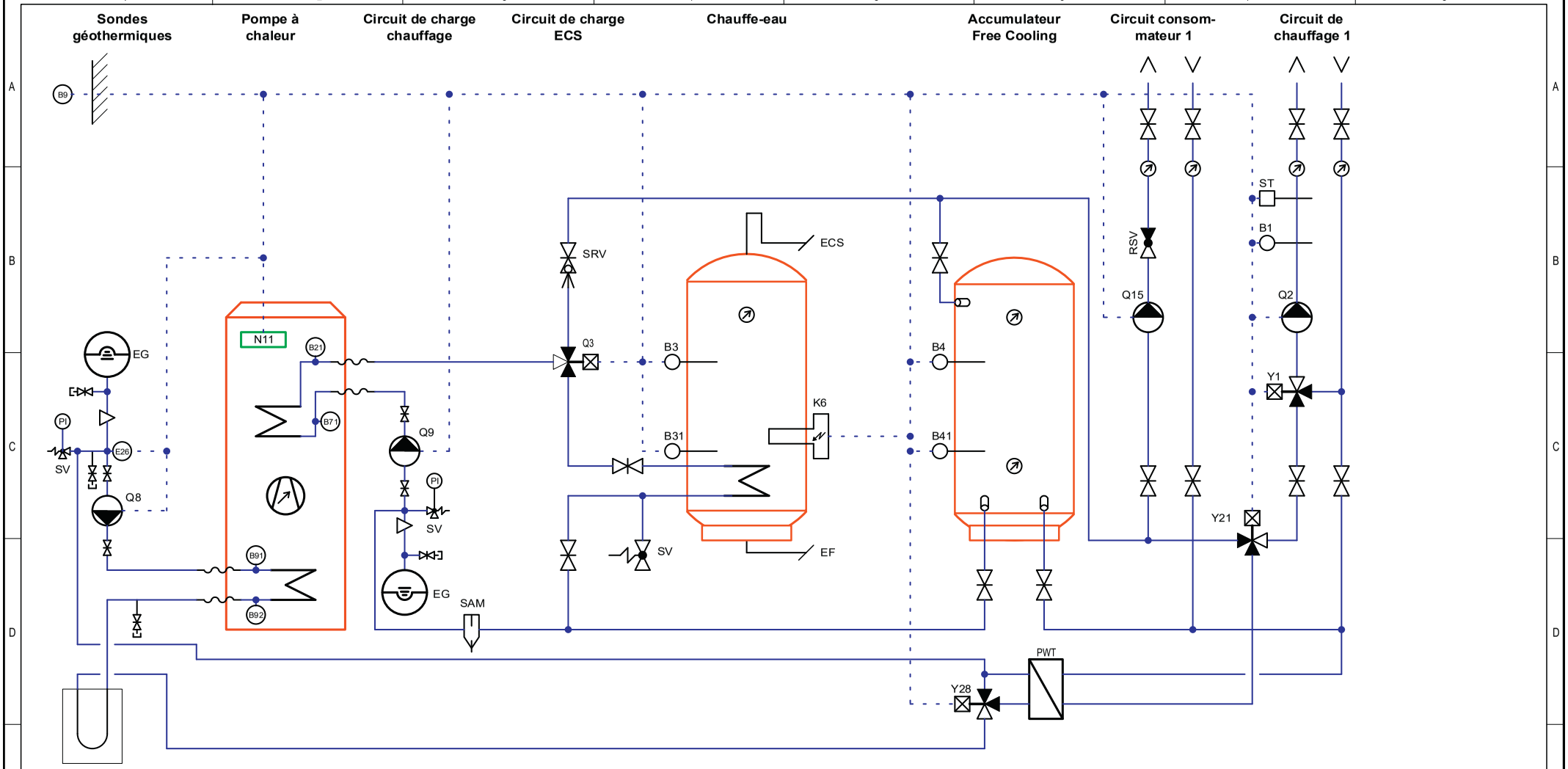

Légende

B1	Sonde de temp. départ circuit de chauffage 1	**E26**	Pressostat source	**Q9**	Circulateur condenseur
B21	Sonde de temp. départ PAC	**EG**	Vase d'expansion	**Q15**	Circulateur du circuit de consommation
B3	Sonde de temp. ECS	**K6**	Corps de chauffe électrique ECS	**RSV**	Clapet anti-retour
B31	Sonde de temp. ECS en bas (option)	**EF**	Eau froide	**SAM**	Séparateurs de boues magnétique
B4	Sonde de temp. accumulateur	**N11**	Régulation PAC	**SRV**	Vanne d'équilibrage
B41	Sonde de temp. accumulateur en bas (option)	**PI**	Manomètre	**ST**	Thermostat de sécurité
B71	Sonde de temp. retour PAC	**PWT**	Echangeur de chaleur à plaques	**SV**	Soupape de sécurité
B9	Sonde de temp. extérieure	**Q2**	Circulateur circuit de chauffage 1	**ECS**	Eau chaude sanitaire
B91	Sonde de temp. entrée circuit saumure	**Q3**	Vanne d'inversion		
B92	Sonde de temp. sortie circuit saumure	**Q8**	Circulateur source		

				DATE	04 / 2021	OHI_Eco_02.20.10_E6_E8		• Pour l'installation de composants supplémentaires se conformer aux prescriptions locales. • Cette fiche technique est prévue en tant qu'aide à la planification pour l'installateur.	PROJET	-	Implantation	Fonction	Page
				DESSIN.	FUP								
				APPR.	SW	Toutes modifications techniques réservées.			NOM DU DESSIN	OHI_ECO_SW	COMPÉTENT	PM	TOTAL
ETAT	MODIFICATION	DATE	DESSIN.	STAND.	SIA 410								

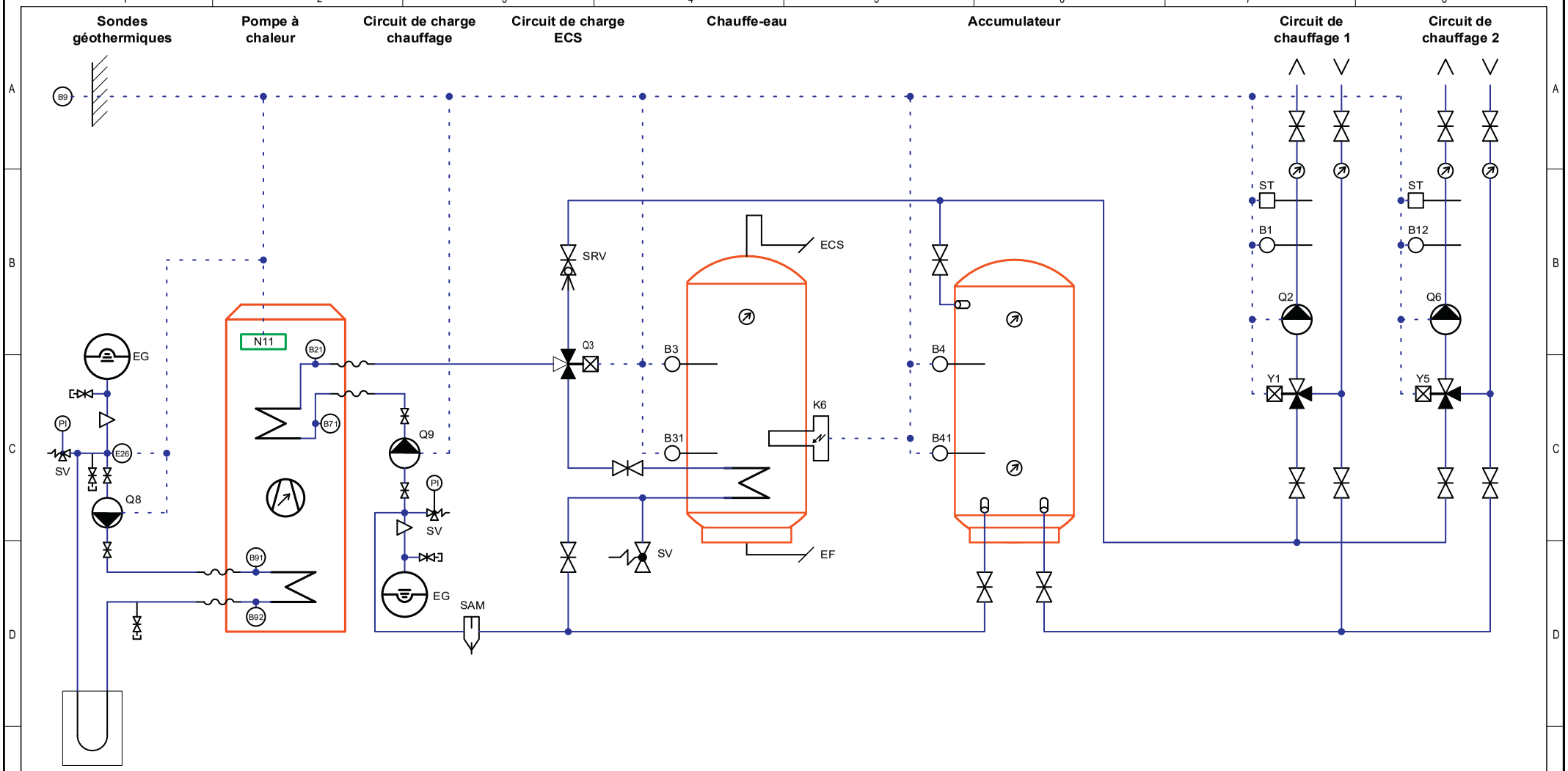

Légende

B1	Sonde de temp. départ circuit de chauffage 1	**E26**	Pressostat source	**Q8**	Circulateur source
B12	Sonde de temp. départ circuit de chauffage 2	**EG**	Vase d'expansion	**Q9**	Circulateur condenseur
B21	Sonde de temp. départ PAC	**K6**	Corps de chauffe électrique ECS	**SAM**	Séparateurs de boues magnétique
B3	Sonde de temp. ECS	**EF**	Eau froide	**SRV**	Vanne d'équilibrage
B31	Sonde de temp. ECS en bas (option)	**N11**	Régulation PAC	**ST**	Thermostat de sécurité
B4	Sonde de temp. accumulateur	**Q2**	Circulateur circuit de chauffage 1	**SV**	Soupape de sécurité
B41	Sonde de temp. accumulateur en bas (option)	**Q3**	Vanne d'inversion	**ECS**	Eau chaude sanitaire
B71	Sonde de temp. retour PAC	**Q6**	Circulateur circuit de chauffage 2		
B9	Sonde de temp. extérieure	**PI**	Manomètre		
B91	Sonde de temp. entrée circuit saumure				
B92	Sonde de temp. sortie circuit saumure				

Y1 Vanne mélangeuse 1
Y5 Vanne mélangeuse 2

ETAT	MODIFICATION	DATE	DESSIN.		
				DATE	04 / 2021
				DESSIN.	FUP
				APPR.	SW
				STAND.	SIA 410

OHI_Eco_02.20.10_E2

Toutes modifications techniques réservées.

- Pour l'installation de composants supplémentaires se conformer aux prescriptions locales.
- Cette fiche technique est prévue en tant qu'aide à la planification pour l'installateur.

PROJET	-	Implantation / Fonction	Page
NOM DU DESSIN	OHI_ECO_SW	COMPÉTENT PM	TOTAL

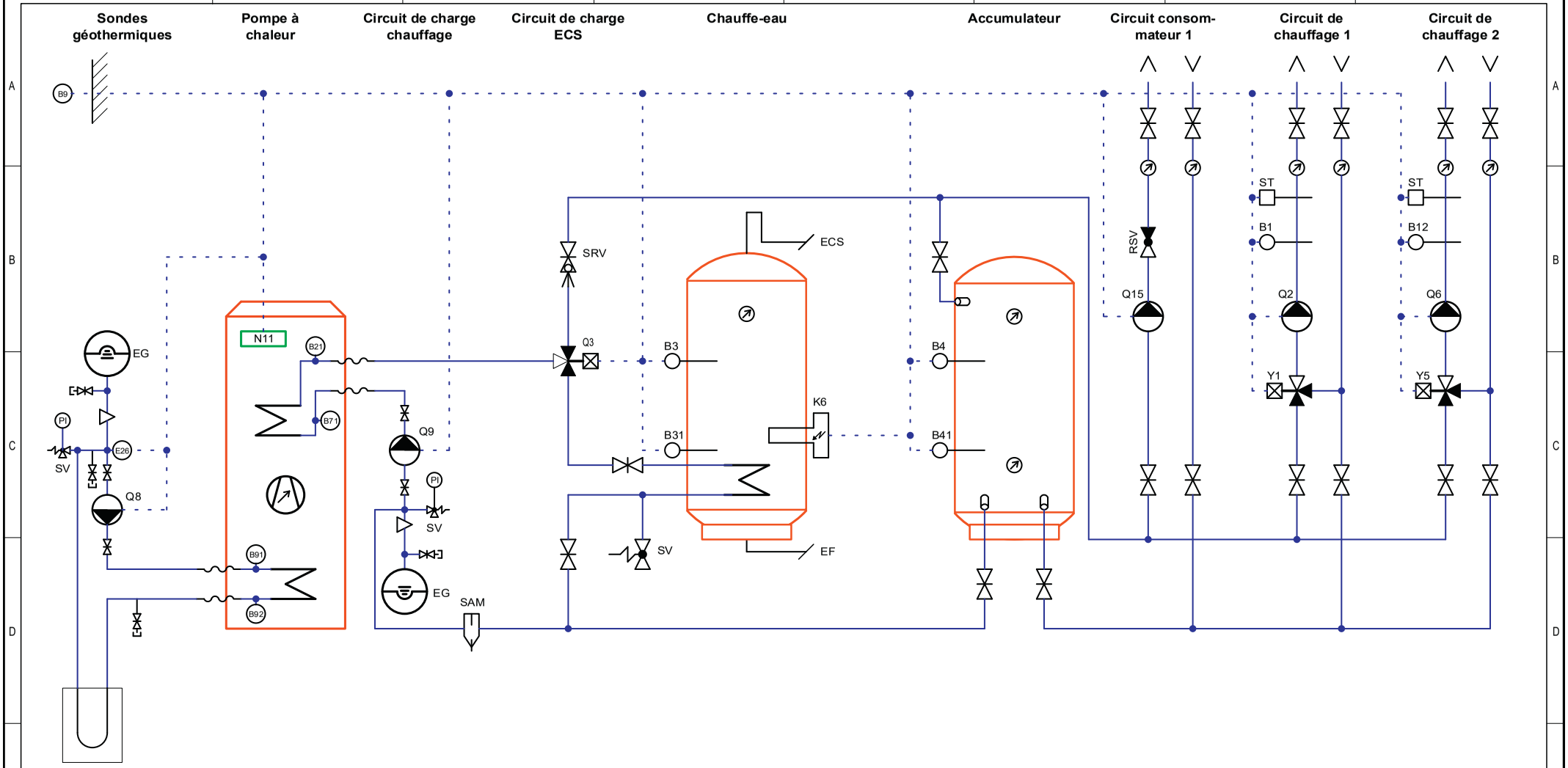

Légende

B1	Sonde de temp. départ circuit de chauffage 1	**E26**	Pressostat source	**Q8**	Circulateur source	**ECS**	Eau chaude sanitaire
B12	Sonde de temp. départ circuit de chauffage 2	**EG**	Vase d'expansion	**Q9**	Circulateur condenseur	**Y1**	Vanne mélangeuse 1
B21	Sonde de temp. départ PAC	**K6**	Corps de chauffe électrique ECS	**Q15**	Circulateur du circuit de consommation	**Y5**	Vanne mélangeuse 2
B3	Sonde de temp. ECS	**EF**	Eau froide	**RSV**	Clapet anti-retour		
B31	Sonde de temp. ECS en bas (option)	**N11**	Régulation PAC	**SAM**	Séparateurs de boues magnétique		
B4	Sonde de temp. accumulateur	**PI**	Manomètre	**SRV**	Vanne d'équilibrage		
B41	Sonde de temp. accumulateur en bas (option)	**Q2**	Circulateur circuit de chauffage 1	**ST**	Thermostat de sécurité		
B71	Sonde de temp. retour PAC	**Q3**	Vanne d'inversion	**SV**	Soupape de sécurité		
B9	Sonde de temp. extérieure	**Q6**	Circulateur circuit de chauffage 2				
B91	Sonde de temp. entrée circuit saumure						
B92	Sonde de temp. sortie circuit saumure						

ETAT	MODIFICATION	DATE	DESSIN.		
				DATE	04 / 2021
				DESSIN.	FUP
				APPR.	SW
				STAND.	SIA 410

OHI_Eco_02.20.10_E2_E8

Toutes modifications techniques réservées.

- Pour l'installation de composants supplémentaires se conformer aux prescriptions locales.
- Cette fiche technique est prévue en tant qu'aide à la planification pour l'installateur.

PROJET -

NOM DU DESSIN OHI_ECO_SW

Implantation | Fonction | Page

COMPÉTENT PM

TOTAL

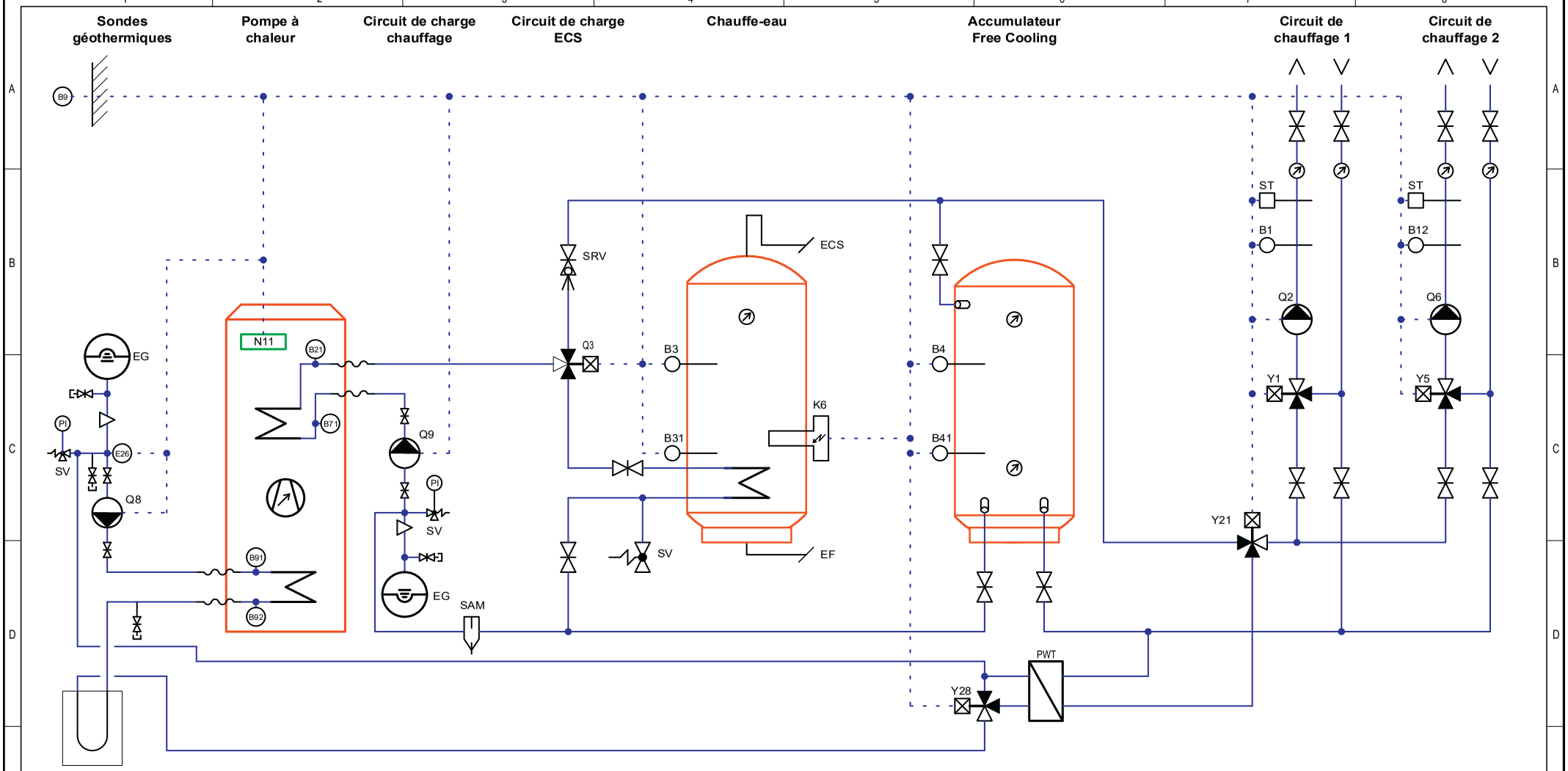

Légende

B1	Sonde de temp. départ circuit de chauffage 1	**E26**	Pressostat source	**Q8**	Circulateur source
B12	Sonde de temp. départ circuit de chauffage 2	**EG**	Vase d'expansion	**Q9**	Circulateur condenseur
B21	Sonde de temp. départ PAC	**K6**	Corps de chauffe électrique ECS	**SAM**	Séparateurs de boues magnétique
B3	Sonde de temp. ECS	**EF**	Eau froide	**SRV**	Vanne d'équilibrage
B31	Sonde de temp. ECS en bas (option)	**N11**	Régulation PAC	**ST**	Thermostat de sécurité
B4	Sonde de temp. accumulateur	**PI**	Manomètre	**SV**	Soupape de sécurité
B41	Sonde de temp. accumulateur en bas (option)	**PWT**	Echangeur de chaleur à plaques	**ECS**	Eau chaude sanitaire
B71	Sonde de temp. retour PAC	**Q2**	Circulateur circuit de chauffage 1		
B9	Sonde de temp. extérieure	**Q3**	Vanne d'inversion		
B91	Sonde de temp. entrée circuit saumure	**Q6**	Circulateur circuit de chauffage 2		
B92	Sonde de temp. sortie circuit saumure				

Y1	Vanne mélangeuse 1
Y5	Vanne mélangeuse 2
Y21	Vanne de basculement cooling
Y28	Vanne de basculement free cooling

				DATE	04 / 2021
				DESSIN.	FUP
				APPR.	SW
ETAT	MODIFICATION	DATE	DESSIN.	STAND.	SIA 410

OHI_Eco_02.20.10_E2_E6

Toutes modifications techniques réservées.

- Pour l'installation de composants supplémentaires se conformer aux prescriptions locales.
- Cette fiche technique est prévue en tant qu'aide à la planification pour l'installateur.

PROJET	-	Implantation / Fonction	Page
NOM DU DESSIN	OHI_ECO_SW	COMPÉTENT PM	TOTAL

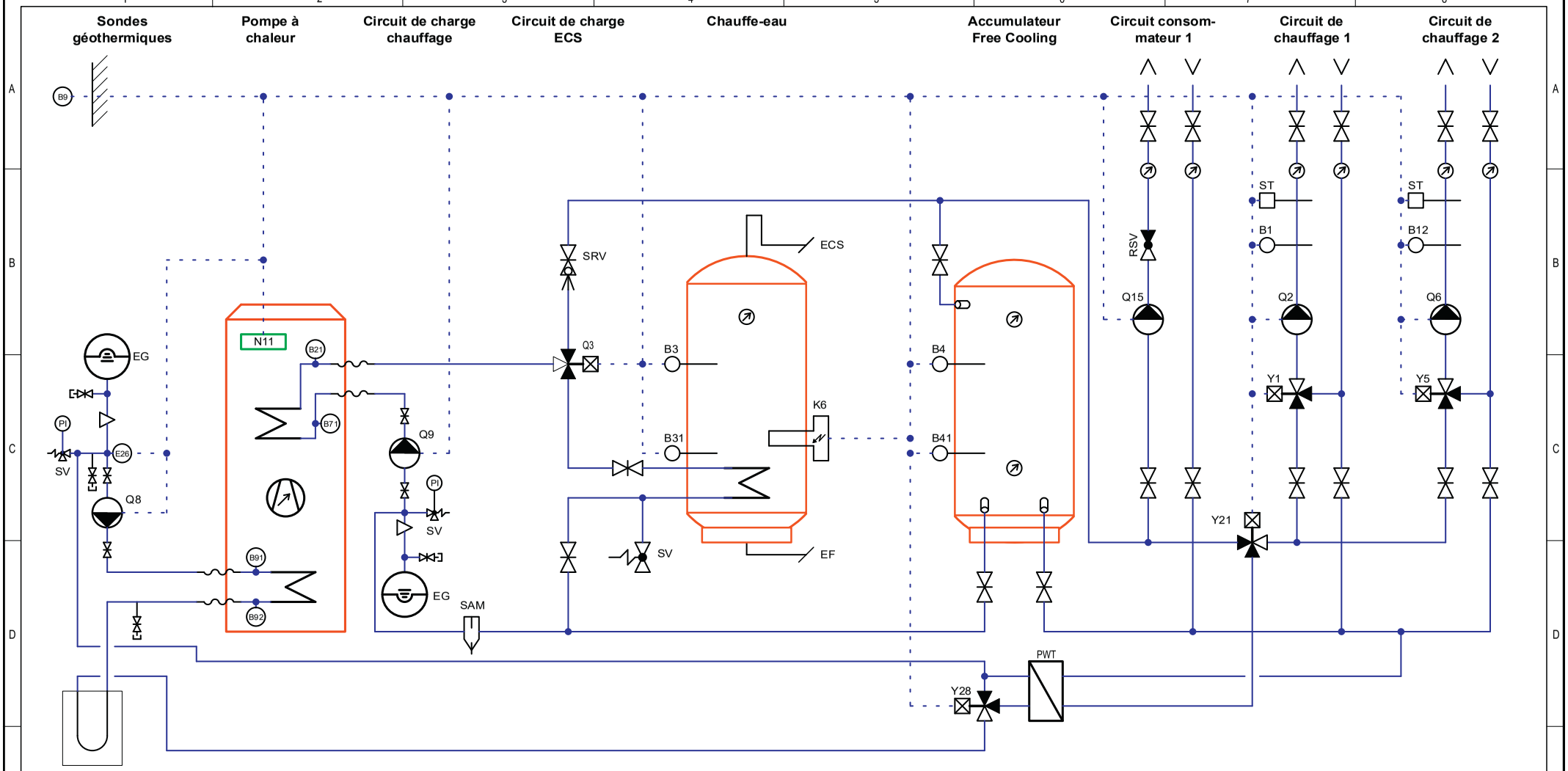

Légende

B1	Sonde de temp. départ circuit de chauffage 1	**E26**	Pressostat source	**Q8**	Circulateur source
B12	Sonde de temp. départ circuit de chauffage 2	**EG**	Vase d'expansion	**Q9**	Circulateur condenseur
B21	Sonde de temp. départ PAC	**K6**	Corps de chauffe électrique ECS	**Q15**	Circulateur du circuit de consommation
B3	Sonde de temp. ECS	**EF**	Eau froide	**RSV**	Clapet anti-retour
B31	Sonde de temp. ECS en bas (option)	**N11**	Régulation PAC	**SAM**	Séparateurs de boues magnétique
B4	Sonde de temp. accumulateur	**PI**	Manomètre	**SRV**	Vanne d'équilibrage
B41	Sonde de temp. accumulateur en bas (option)	**PWT**	Echangeur de chaleur à plaques	**ST**	Thermostat de sécurité
B71	Sonde de temp. retour PAC	**Q2**	Circulateur circuit de chauffage 1	**SV**	Soupape de sécurité
B9	Sonde de temp. extérieure	**Q3**	Vanne d'inversion		
B91	Sonde de temp. entrée circuit saumure	**Q6**	Circulateur circuit de chauffage 2		
B92	Sonde de temp. sortie circuit saumure				

				DATE	04 / 2021	OHI_Eco_02.20.10_E2_E6_E8		• Pour l'installation de composants supplémentaires se conformer aux prescriptions locales. • Cette fiche technique est prévue en tant qu'aide à la planification pour l'installateur.	PROJET	-	Implantation	Fonction	Page
				DESSIN.	FUP								
				APPR.	SW	Toutes modifications techniques réservées.			NOM DU DESSIN	OHI_ECO_SW	COMPÉTENT		
ETAT	MODIFICATION	DATE	DESSIN.	STAND.	SIA 410						PM		TOTAL

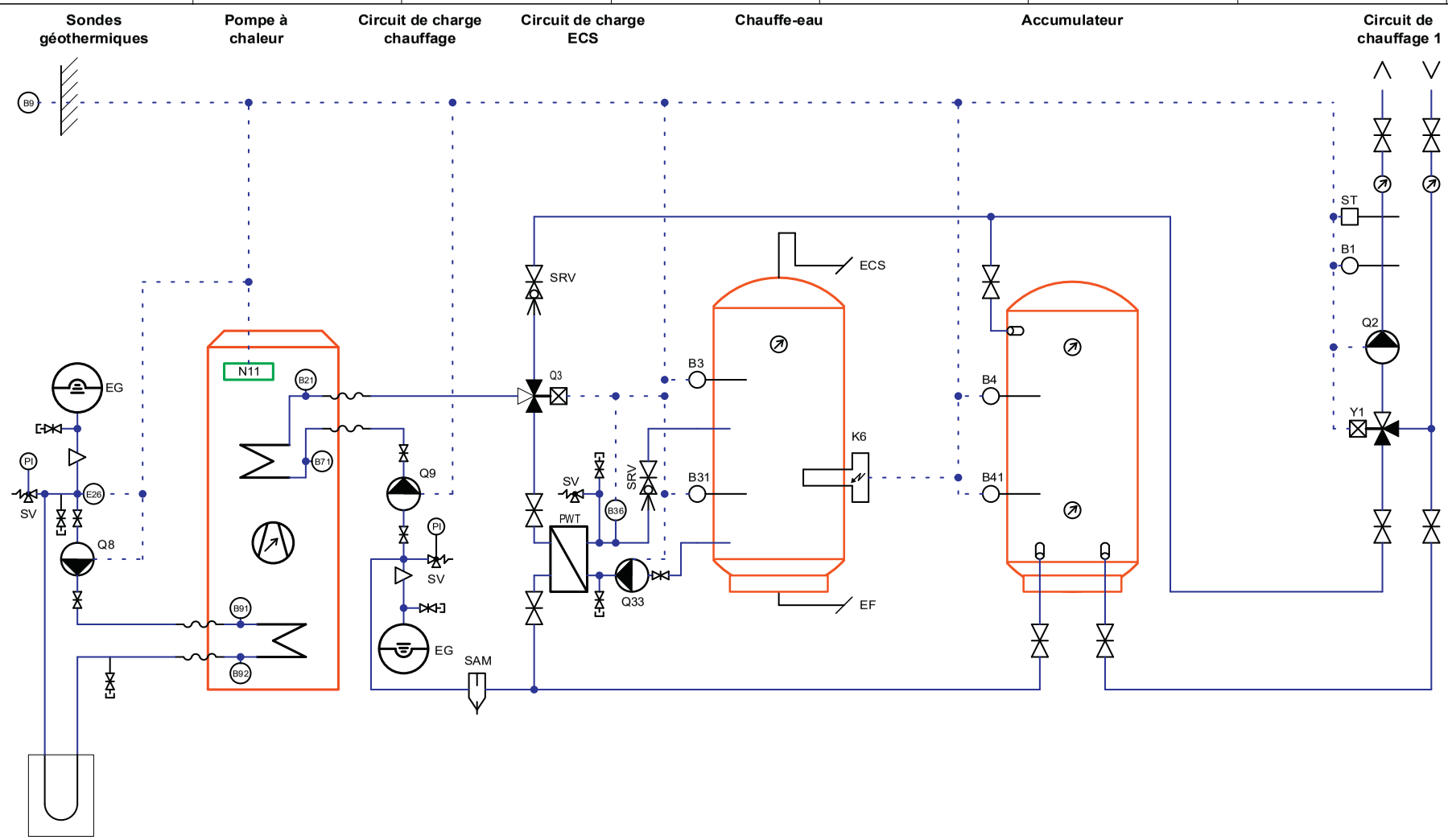

Légende

B1	Sonde de temp. départ circuit de chauffage 1	**E26**	Pressostat source	**Q9**	Circulateur condenseur
B21	Sonde de temp. départ PAC	**EG**	Vase d'expansion	**Q33**	Circulateur de charge ECS
B3	Sonde de temp. ECS	**K6**	Corps de chauffe électrique ECS	**SAM**	Séparateurs de boues magnétique
B31	Sonde de temp. ECS en bas (option)	**EF**	Eau froide	**SRV**	Vanne d'équilibrage
B36	Sonde de temp. groupe de charge ECS	**N11**	Régulation PAC	**ST**	Thermostat de sécurité
B4	Sonde de temp. accumulateur	**PI**	Manomètre	**SV**	Soupape de sécurité
B41	Sonde de temp. accumulateur en bas (option)	**PWT**	Echangeur de chaleur à plaques	**ECS**	Eau chaude sanitaire
B71	Sonde de temp. retour PAC	**Q2**	Circulateur circuit de chauffage 1	**Y1**	Vanne mélangeuse 1
B9	Sonde de temp. extérieure	**Q3**	Vanne d'inversion		
B91	Sonde de temp. entrée circuit saumure	**Q8**	Circulateur source		
B92	Sonde de temp. sortie circuit saumure				

ETAT	MODIFICATION	DATE	DESSIN.		
				DATE	04 / 2021
				DESSIN.	FUP
				APPR.	SW
				STAND.	SIA 410

OHI_Eco_02.20.10_E42

Toutes modifications techniques réservées.

- Pour l'installation de composants supplémentaires se conformer aux prescriptions locales.
- Cette fiche technique est prévue en tant qu'aide à la planification pour l'installateur.

PROJET -

NOM DU DESSIN OHI_ECO_SW

Implantation | Fonction | Page

COMPÉTENT PM

TOTAL

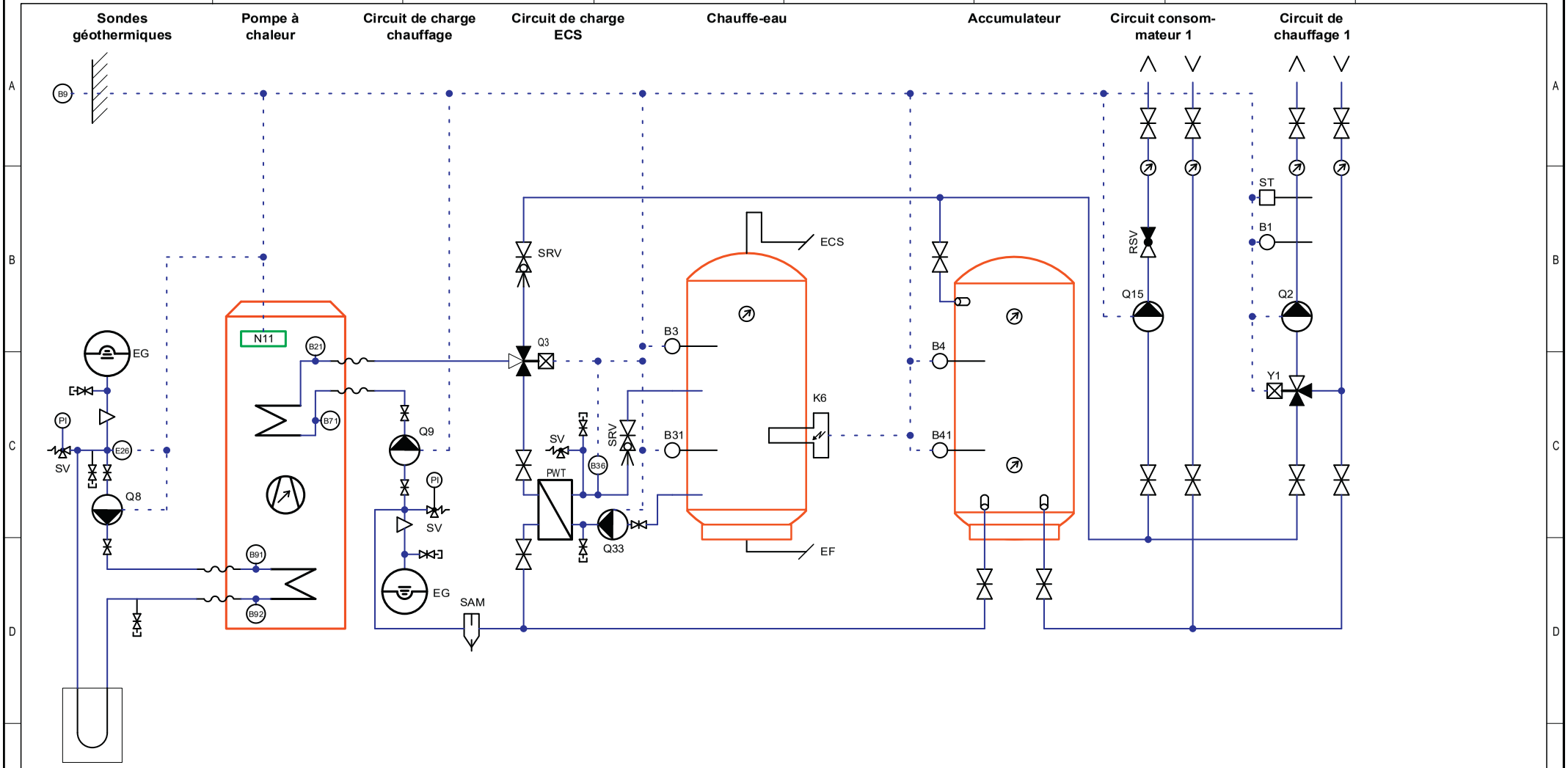

Légende

B1	Sonde de temp. départ circuit de chauffage 1
B21	Sonde de temp. départ PAC
B3	Sonde de temp. ECS
B31	Sonde de temp. ECS en bas (option)
B36	Sonde de temp. groupe de charge ECS
B4	Sonde de temp. accumulateur
B41	Sonde de temp. accumulateur en bas (option)
B71	Sonde de temp. retour PAC
B9	Sonde de temp. extérieure
B91	Sonde de temp. entrée circuit saumure
B92	Sonde de temp. sortie circuit saumure
E26	Pressostat source
EG	Vase d'expansion
K6	Corps de chauffe électrique ECS
EF	Eau froide
N11	Régulation PAC
PI	Manomètre
PWT	Echangeur de chaleur à plaques
Q2	Circulateur circuit de chauffage 1
Q3	Vanne d'inversion
Q8	Circulateur source
Q9	Circulateur condenseur
Q15	Circulateur du circuit de consommation
Q33	Circulateur de charge ECS
RSV	Clapet anti-retour
SAM	Séparateurs de boues magnétique
SRV	Vanne d'équilibrage
ST	Thermostat de sécurité
SV	Soupape de sécurité
ECS	Eau chaude sanitaire
Y1	Vanne mélangeuse 1

				DATE	04 / 2021
				DESSIN.	FUP
				APPR.	SW
ETAT	MODIFICATION	DATE	DESSIN.	STAND.	SIA 410

OHI_Eco_02.20.10_E8_E42

Toutes modifications techniques réservées.

- Pour l'installation de composants supplémentaires se conformer aux prescriptions locales.
- Cette fiche technique est prévue en tant qu'aide à la planification pour l'installateur.

PROJET -

NOM DU DESSIN OHI_ECO_SW

Implantation | Fonction | Page

COMPÉTENT PM

TOTAL

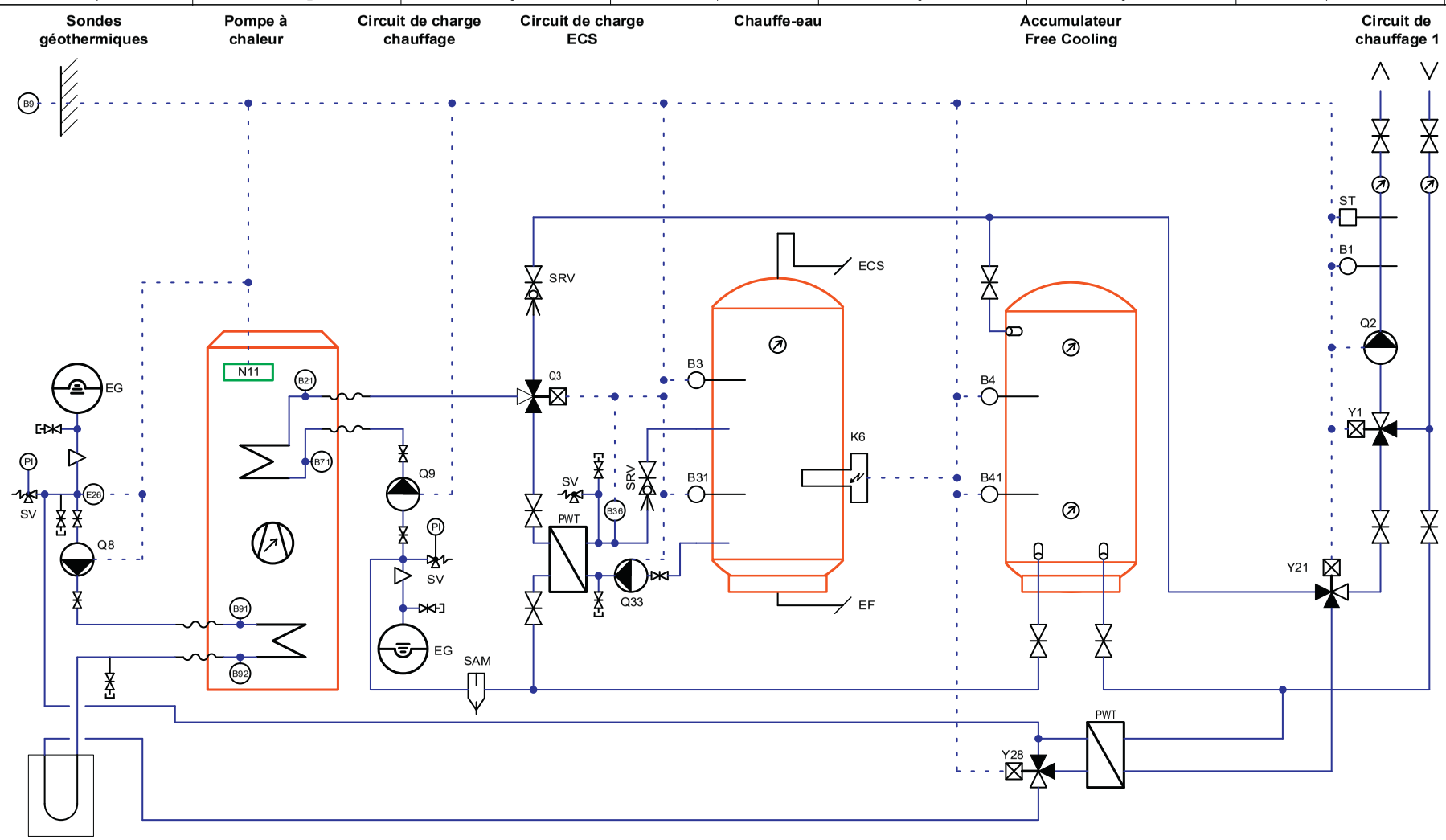

Légende

B1	Sonde de temp. départ circuit de chauffage 1	**E26**	Pressostat source	**Q8**	Circulateur source
B21	Sonde de temp. départ PAC	**EG**	Vase d'expansion	**Q9**	Circulateur condenseur
B3	Sonde de temp. ECS	**K6**	Corps de chauffe électrique ECS	**Q33**	Circulateur de charge ECS
B31	Sonde de temp. ECS en bas (option)	**EF**	Eau froide	**SAM**	Séparateurs de boues magnétique
B36	Sonde de temp. groupe de charge ECS	**N11**	Régulation PAC	**SRV**	Vanne d'équilibrage
B4	Sonde de temp. accumulateur	**PI**	Manomètre	**ST**	Thermostat de sécurité
B41	Sonde de temp. accumulateur en bas (option)	**PWT**	Echangeur de chaleur à plaques	**SV**	Soupape de sécurité
B71	Sonde de temp. retour PAC	**Q2**	Circulateur circuit de chauffage 1	**ECS**	Eau chaude sanitaire
B9	Sonde de temp. extérieure	**Q3**	Vanne d'inversion		
B91	Sonde de temp. entrée circuit saumure	**Q6**	Circulateur circuit de chauffage 2		
B92	Sonde de temp. sortie circuit saumure				

Y1 Vanne mélangeuse 1
Y21 Vanne de basculement CC / CR 1
Y28 Vanne de basculement free cooling

ETAT	MODIFICATION	DATE	DESSIN.		
				DATE	04 / 2021
				DESSIN.	FUP
				APPR.	SW
				STAND.	SIA 410

OHI_Eco_02.20.10_E6_E42

Toutes modifications techniques réservées.

- Pour l'installation de composants supplémentaires se conformer aux prescriptions locales.
- Cette fiche technique est prévue en tant qu'aide à la planification pour l'installateur.

PROJET -
NOM DU DESSIN OHI_ECO_SW
Implantation | Fonction | Page
COMPÉTENT PM
TOTAL

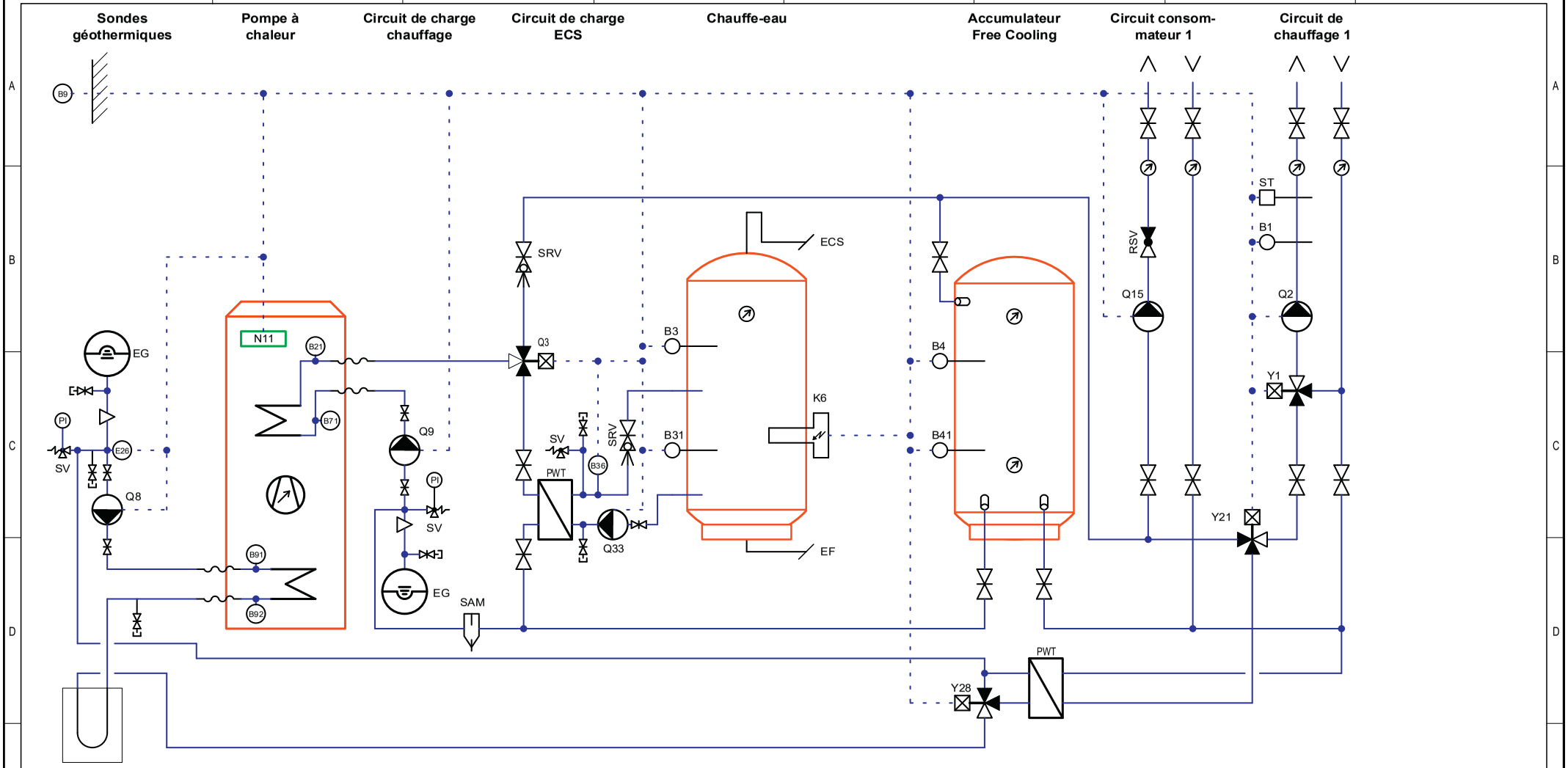

Légende

B1	Sonde de temp. départ circuit de chauffage 1	**E26**	Pressostat source	**Q9**	Circulateur condenseur
B21	Sonde de temp. départ PAC	**EG**	Vase d'expansion	**Q15**	Circulateur du circuit de consommation
B3	Sonde de temp. ECS	**K6**	Corps de chauffe électrique ECS	**Q33**	Circulateur de charge ECS
B31	Sonde de temp. ECS en bas (option)	**EF**	Eau froide	**RSV**	Clapet anti-retour
B36	Sonde de temp. groupe de charge ECS	**N11**	Régulation PAC	**SAM**	Séparateurs de boues magnétique
B4	Sonde de temp. accumulateur	**PI**	Manomètre	**SRV**	Vanne d'équilibrage
B41	Sonde de temp. accumulateur en bas (option)	**PWT**	Echangeur de chaleur à plaques	**ST**	Thermostat de sécurité
B71	Sonde de temp. retour PAC	**Q2**	Circulateur circuit de chauffage 1	**SV**	Soupape de sécurité
B9	Sonde de temp. extérieure	**Q3**	Vanne d'inversion		
B91	Sonde de temp. entrée circuit saumure	**Q8**	Circulateur source		
B92	Sonde de temp. sortie circuit saumure				

ECS	Eau chaude sanitaire
Y1	Vanne mélangeuse 1
Y21	Vanne de basculement CC / CR 1
Y28	Vanne de basculement free cooling

ETAT	MODIFICATION	DATE	DESSIN.	STAND.	SIA 410
				DATE	04 / 2021
				DESSIN.	FUP
				APPR.	SW

OHI_Eco_02.20.10_E6_E8_E42

Toutes modifications techniques réservées.

- Pour l'installation de composants supplémentaires se conformer aux prescriptions locales.
- Cette fiche technique est prévue en tant qu'aide à la planification pour l'installateur.

PROJET -

NOM DU DESSIN OHI_ECO_SW

Implantation | Fonction | Page

COMPÉTENT PM

TOTAL

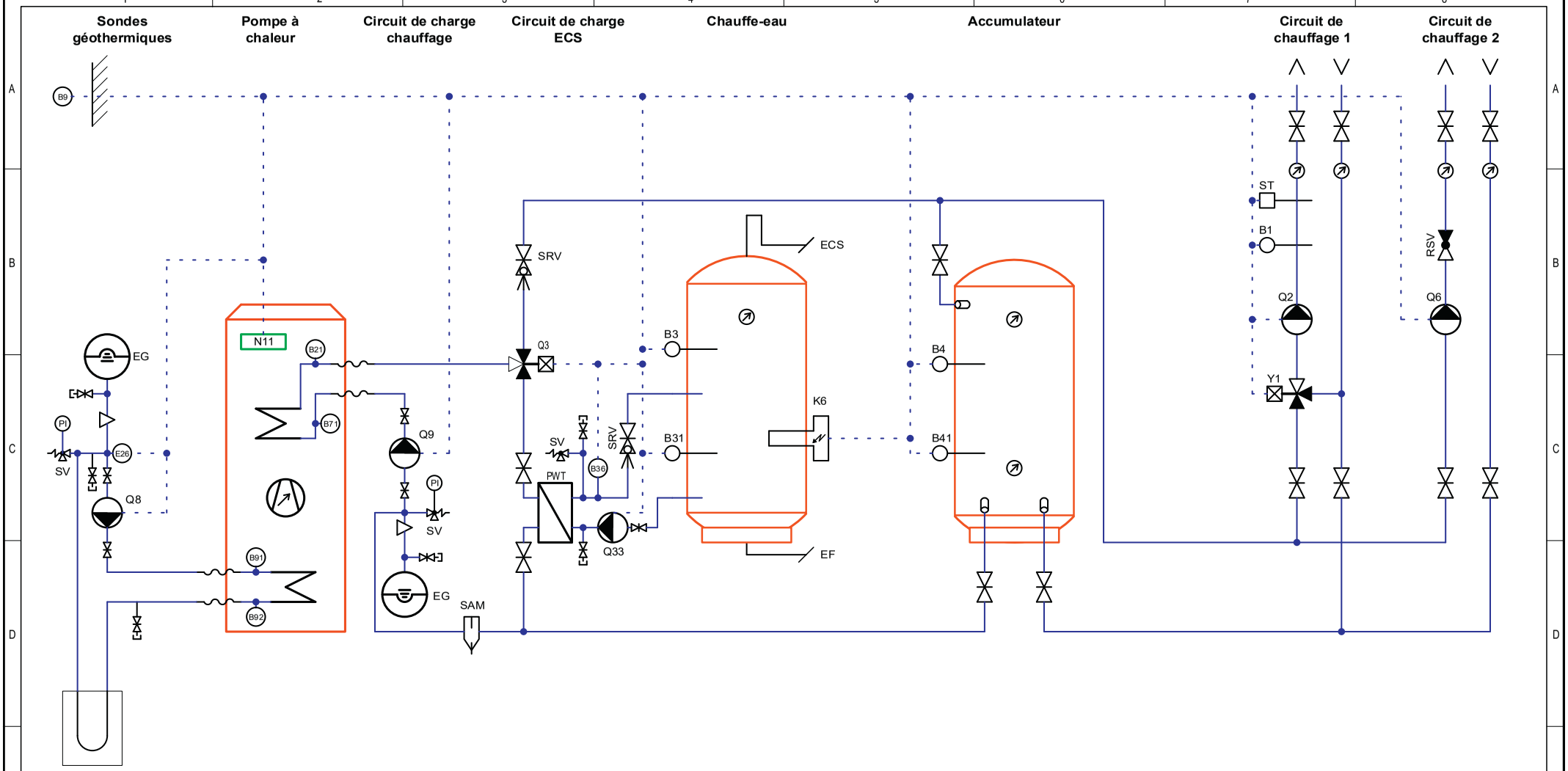

Légende

B1	Sonde de temp. départ circuit de chauffage 1	**E26**	Pressostat source	**Q8**	Circulateur source	**ECS**	Eau chaude sanitaire
B21	Sonde de temp. départ PAC	**EG**	Vase d'expansion	**Q9**	Circulateur condenseur	**Y1**	Vanne mélangeuse 1
B3	Sonde de temp. ECS	**K6**	Corps de chauffe électrique ECS	**Q33**	Circulateur de charge ECS		
B31	Sonde de temp. ECS en bas (option)	**EF**	Eau froide	**RSV**	Clapet anti-retour		
B36	Sonde de temp. groupe de charge ECS	**N11**	Régulation PAC	**SAM**	Séparateurs de boues magnétique		
B4	Sonde de temp. accumulateur	**PI**	Manomètre	**SRV**	Vanne d'équilibrage		
B41	Sonde de temp. accumulateur en bas (option)	**PWT**	Echangeur de chaleur à plaques	**ST**	Thermostat de sécurité		
B71	Sonde de temp. retour PAC	**Q2**	Circulateur circuit de chauffage 1	**SV**	Soupape de sécurité		
B9	Sonde de temp. extérieure	**Q3**	Vanne d'inversion				
B91	Sonde de temp. entrée circuit saumure	**Q6**	Circulateur circuit de chauffage 2				
B92	Sonde de temp. sortie circuit saumure						

ETAT	MODIFICATION	DATE	DESSIN.		
				DATE	04 / 2021
				DESSIN.	FUP
				APPR.	SW
				STAND.	SIA 410

OHI_Eco_02.20.10_E1_E42

Toutes modifications techniques réservées.

- Pour l'installation de composants supplémentaires se conformer aux prescriptions locales.
- Cette fiche technique est prévue en tant qu'aide à la planification pour l'installateur.

PROJET -

NOM DU DESSIN OHI_ECO_SW

Implantation | Fonction | Page

COMPÉTENT PM

TOTAL

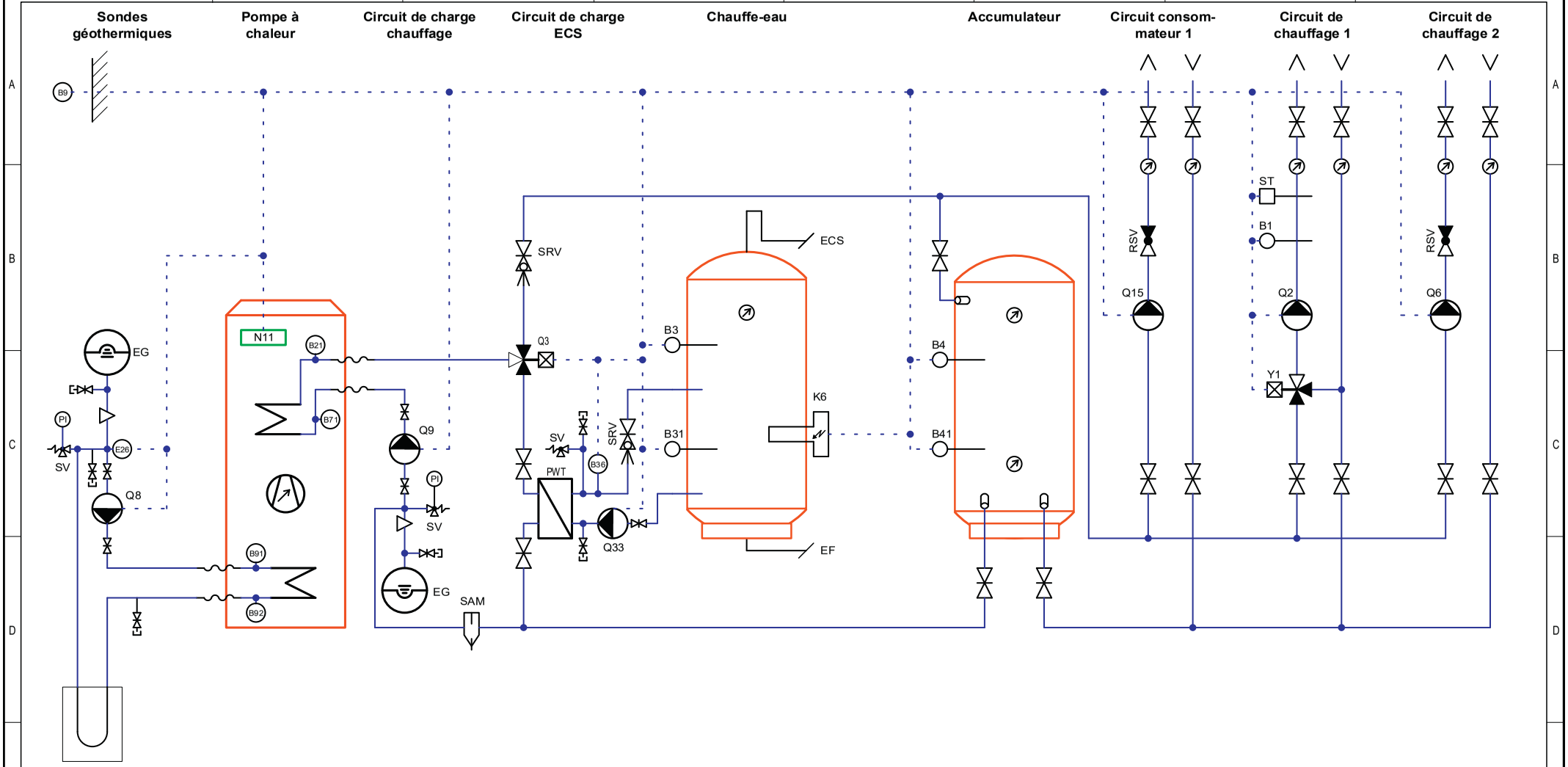

Légende

B1	Sonde de temp. départ circuit de chauffage 1	**E26**	Pressostat source	**Q8**	Circulateur source
B21	Sonde de temp. départ PAC	**EG**	Vase d'expansion	**Q9**	Circulateur condenseur
B3	Sonde de temp. ECS	**K6**	Corps de chauffe électrique ECS	**Q15**	Circulateur du circuit de consommation
B31	Sonde de temp. ECS en bas (option)	**EF**	Eau froide	**Q33**	Circulateur de charge ECS
B36	Sonde de temp. groupe de charge ECS	**N11**	Régulation PAC	**RSV**	Clapet anti-retour
B4	Sonde de temp. accumulateur	**PI**	Manomètre	**SAM**	Séparateurs de boues magnétique
B41	Sonde de temp. accumulateur en bas (option)	**PWT**	Echangeur de chaleur à plaques	**SRV**	Vanne d'équilibrage
B71	Sonde de temp. retour PAC	**Q2**	Circulateur circuit de chauffage 1	**ST**	Thermostat de sécurité
B9	Sonde de temp. extérieure	**Q3**	Vanne d'inversion		
B91	Sonde de temp. entrée circuit saumure	**Q6**	Circulateur circuit de chauffage 2		
B92	Sonde de temp. sortie circuit saumure				

SV	Soupape de sécurité
ECS	Eau chaude sanitaire
Y1	Vanne mélangeuse 1

ETAT	MODIFICATION	DATE	DESSIN.		
				DATE	04 / 2021
				DESSIN.	FUP
				APPR.	SW
				STAND.	SIA 410

OHI_Eco_02.20.10_E1_E8_E42

Toutes modifications techniques réservées.

- Pour l'installation de composants supplémentaires se conformer aux prescriptions locales.
- Cette fiche technique est prévue en tant qu'aide à la planification pour l'installateur.

PROJET -

NOM DU DESSIN OHI_ECO_SW

Implantation | Fonction | Page

COMPÉTENT PM

TOTAL

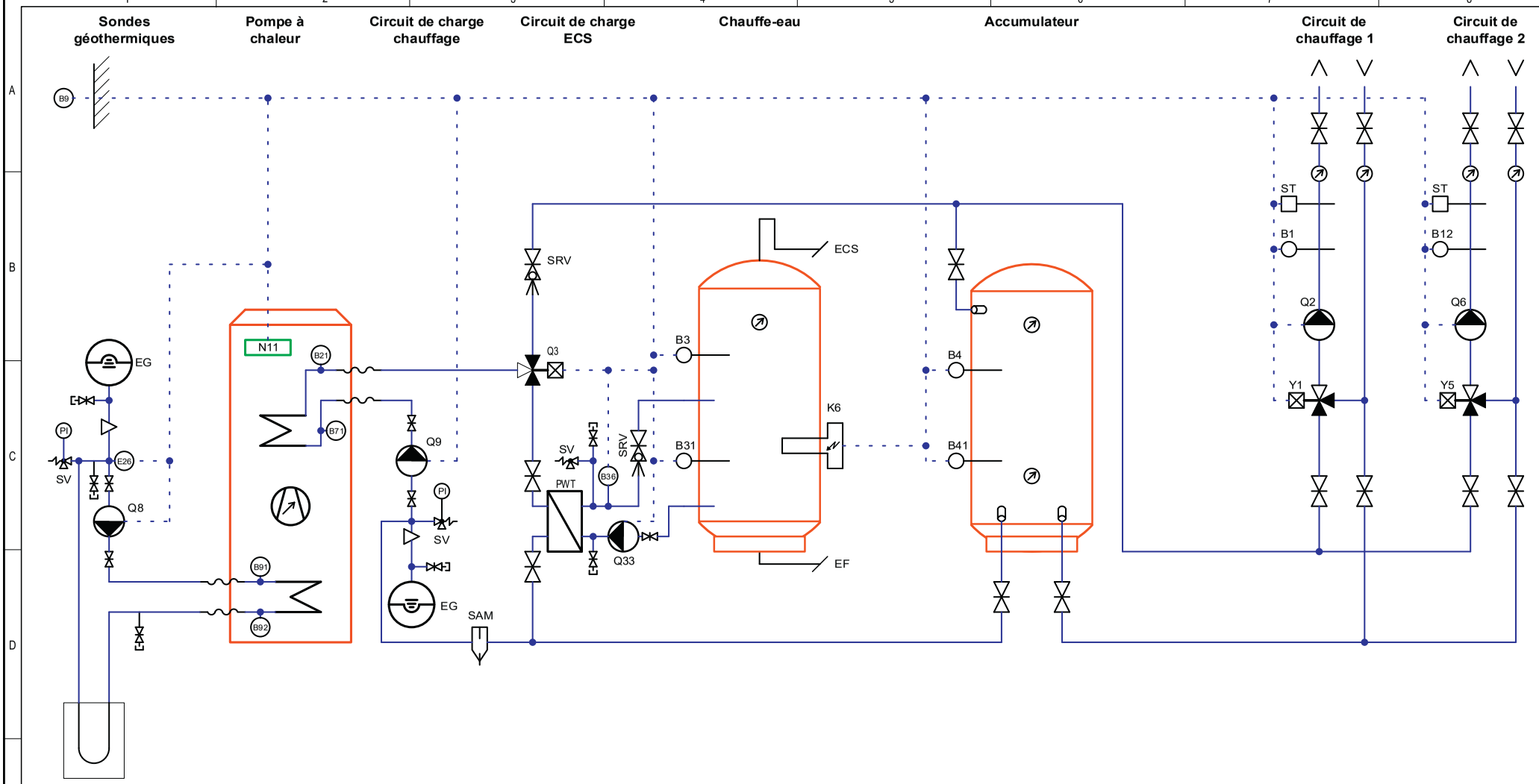

Légende

B1	Sonde de temp. départ circuit de chauffage 1	**E26**	Pressostat source	**Q8**	Circulateur source
B12	Sonde de temp. départ circuit de chauffage 2	**EG**	Vase d'expansion	**Q9**	Circulateur condenseur
B21	Sonde de temp. départ PAC	**K6**	Corps de chauffe électrique ECS	**Q33**	Circulateur de charge ECS
B3	Sonde de temp. ECS	**EF**	Eau froide	**SAM**	Séparateurs de boues magnétique
B31	Sonde de temp. ECS en bas (option)	**N11**	Régulation PAC	**SRV**	Vanne d'équilibrage
B36	Sonde de temp. groupe de charge ECS	**PI**	Manomètre	**ST**	Thermostat de sécurité
B4	Sonde de temp. accumulateur	**PWT**	Echangeur de chaleur à plaques	**SV**	Soupape de sécurité
B41	Sonde de temp. accumulateur en bas (option)	**Q2**	Circulateur circuit de chauffage 1		
B71	Sonde de temp. retour PAC	**Q3**	Vanne d'inversion		
B9	Sonde de temp. extérieure	**Q6**	Circulateur circuit de chauffage 2		
B91	Sonde de temp. entrée circuit saumure				
B92	Sonde de temp. sortie circuit saumure				

ECS Eau chaude sanitaire
Y1 Vanne mélangeuse 1
Y5 Vanne mélangeuse 2

ETAT	MODIFICATION	DATE	DESSIN.		
				DATE	04 / 2021
				DESSIN.	FUP
				APPR.	SW
				STAND.	SIA 410

OHI_Eco_02.20.10_E2_E42

Toutes modifications techniques réservées.

- Pour l'installation de composants supplémentaires se conformer aux prescriptions locales.
- Cette fiche technique est prévue en tant qu'aide à la planification pour l'installateur.

PROJET -
NOM DU DESSIN OHI_ECO_SW
Implantation | Fonction | Page
COMPÉTENT PM
TOTAL

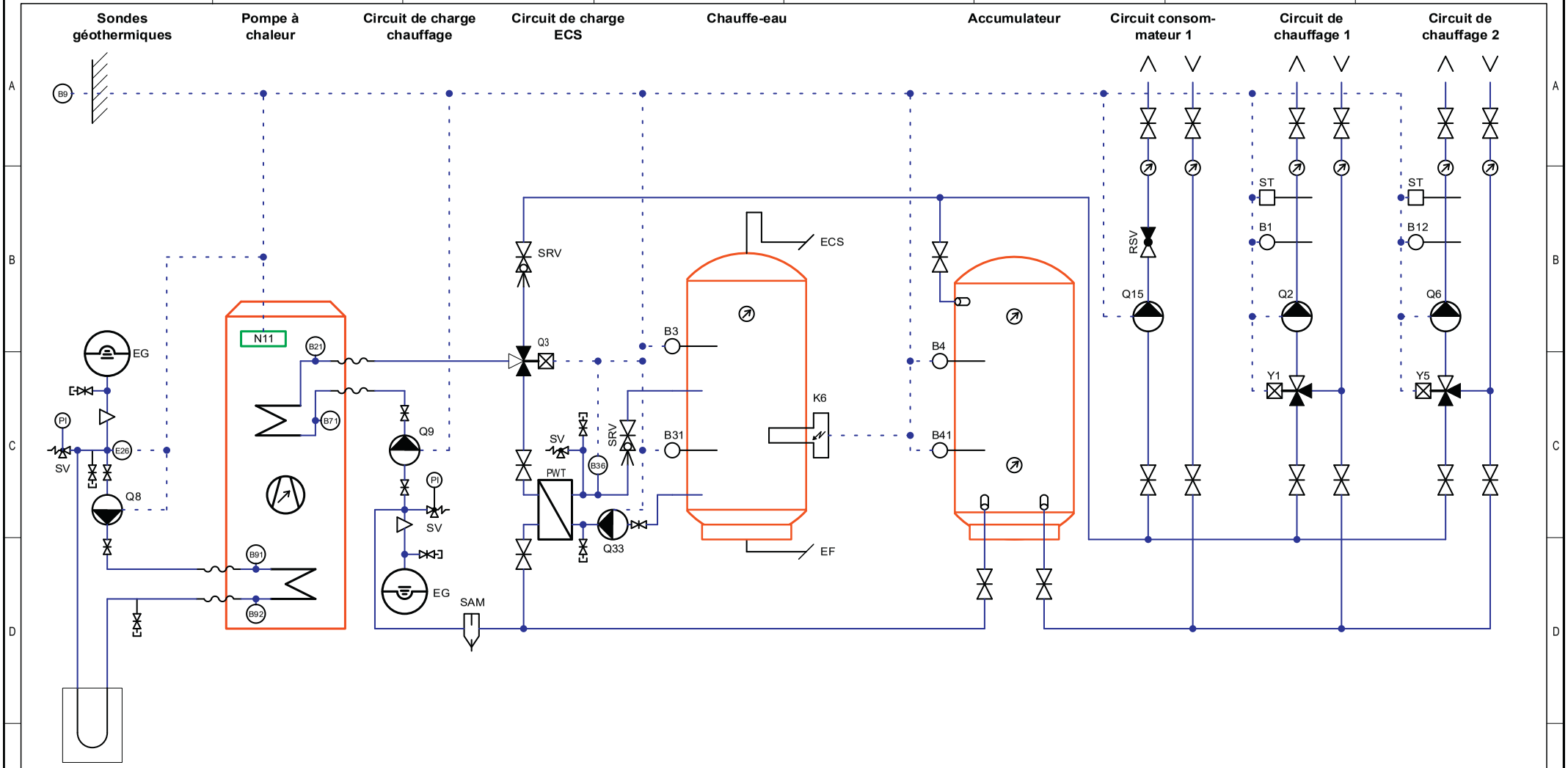

Légende

B1	Sonde de temp. départ circuit de chauffage 1	**E26**	Pressostat source	**Q9**	Circulateur condenseur
B12	Sonde de temp. départ circuit de chauffage 2	**EG**	Vase d'expansion	**Q15**	Circulateur du circuit de consommation
B21	Sonde de temp. départ PAC	**K6**	Corps de chauffe électrique ECS	**Q33**	Circulateur de charge ECS
B3	Sonde de temp. ECS	**EF**	Eau froide	**RSV**	Clapet anti-retour
B31	Sonde de temp. ECS en bas (option)	**N11**	Régulation PAC	**SAM**	Séparateurs de boues magnétique
B36	Sonde de temp. groupe de charge ECS	**PI**	Manomètre	**SRV**	Vanne d'équilibrage
B4	Sonde de temp. accumulateur	**PWT**	Echangeur de chaleur à plaques	**ST**	Thermostat de sécurité
B41	Sonde de temp. accumulateur en bas (option)	**Q2**	Circulateur circuit de chauffage 1	**SV**	Soupape de sécurité
B71	Sonde de temp. retour PAC	**Q3**	Vanne d'inversion		
B9	Sonde de temp. extérieure	**Q6**	Circulateur circuit de chauffage 2		
B91	Sonde de temp. entrée circuit saumure	**Q8**	Circulateur source		
B92	Sonde de temp. sortie circuit saumure				

ECS Eau chaude sanitaire
Y1 Vanne mélangeuse 1
Y5 Vanne mélangeuse 2

ETAT	MODIFICATION	DATE	DESSIN.		
				DATE	04 / 2021
				DESSIN.	FUP
				APPR.	SW
				STAND.	SIA 410

OHI_Eco_02.20.10_E2_E8_E42

Toutes modifications techniques réservées.

- Pour l'installation de composants supplémentaires se conformer aux prescriptions locales.
- Cette fiche technique est prévue en tant qu'aide à la planification pour l'installateur.

PROJET -
NOM DU DESSIN OHI_ECO_SW

Implantation | Fonction | Page
COMPÉTENT PM
TOTAL

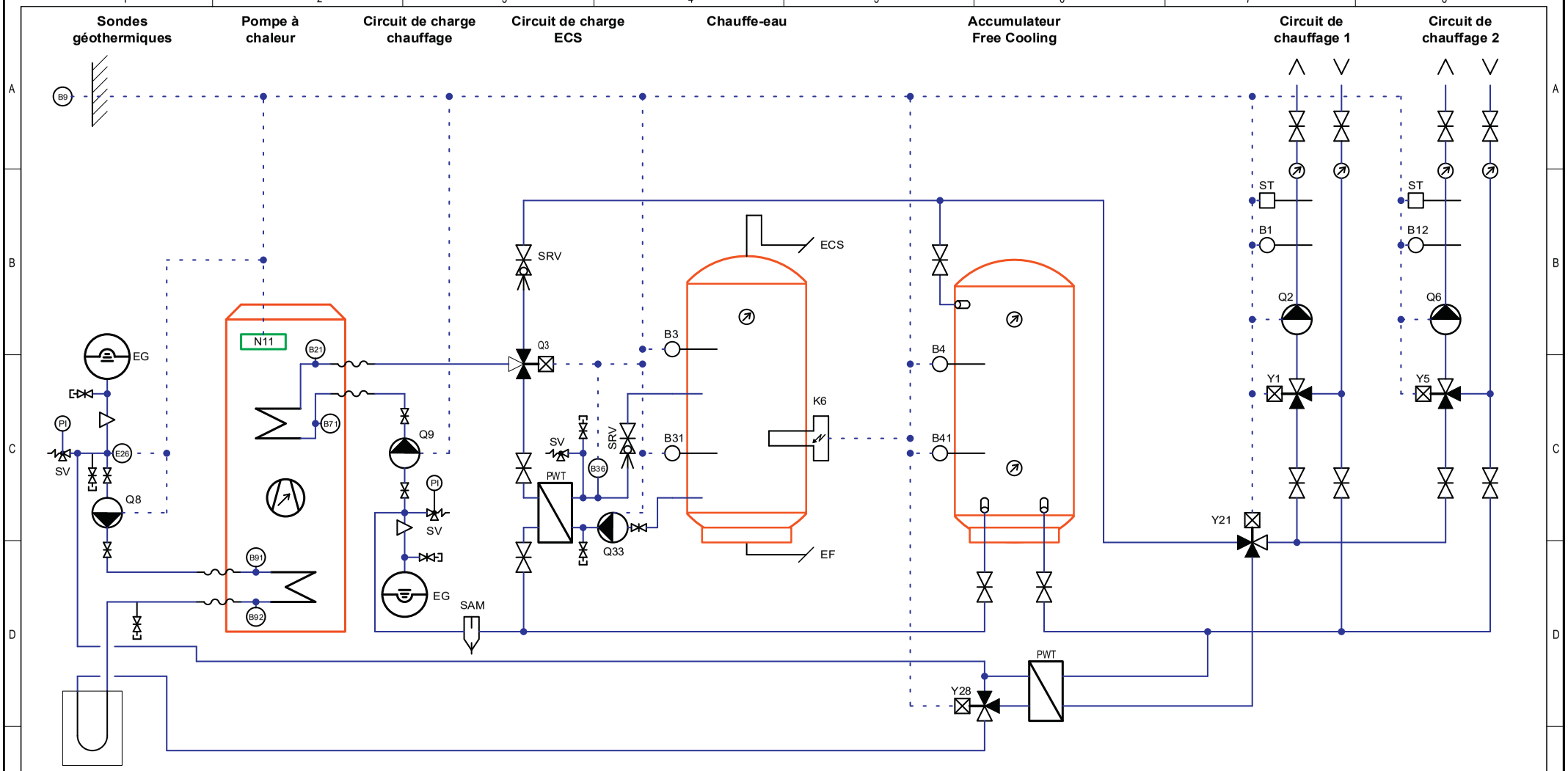

Légende

B1	Sonde de temp. départ circuit de chauffage 1	**E26**	Pressostat source	**Q9**	Circulateur condenseur
B12	Sonde de temp. départ circuit de chauffage 2	**EG**	Vase d'expansion	**Q33**	Circulateur de charge ECS
B21	Sonde de temp. départ PAC	**K6**	Corps de chauffe électrique ECS	**SAM**	Séparateurs de boues magnétique
B3	Sonde de temp. ECS	**EF**	Eau froide	**SRV**	Vanne d'équilibrage
B31	Sonde de temp. ECS en bas (option)	**N11**	Régulation PAC	**ST**	Thermostat de sécurité
B36	Sonde de temp. groupe de charge ECS	**PI**	Manomètre	**SV**	Soupape de
B4	Sonde de temp. accumulateur	**PWT**	Echangeur de chaleur à plaques	**ECS**	Eau chaude sanitaire
B41	Sonde de temp. accumulateur en bas (option)	**Q2**	Circulateur circuit de chauffage 1		
B71	Sonde de temp. retour PAC	**Q3**	Vanne d'inversion		
B9	Sonde de temp. extérieure	**Q6**	Circulateur circuit de chauffage 2		
B91	Sonde de temp. entrée circuit saumure	**Q8**	Circulateur source		
B92	Sonde de temp. sortie circuit saumure				

Y1 Vanne mélangeuse 1
Y5 Vanne mélangeuse 2
Y21 Vanne de basculement cooling
Y28 Vanne de basculement free cooling

ETAT	MODIFICATION	DATE	DESSIN.		
				DATE	04 / 2021
				DESSIN.	FUP
				APPR.	SW
				STAND.	SIA 410

OHI_Eco_02.20.10_E2_E6_E42

Toutes modifications techniques réservées.

- Pour l'installation de composants supplémentaires se conformer aux prescriptions locales.
- Cette fiche technique est prévue en tant qu'aide à la planification pour l'installateur.

PROJET -
NOM DU DESSIN OHI_ECO_SW
Implantation | Fonction | Page
COMPÉTENT PM
TOTAL

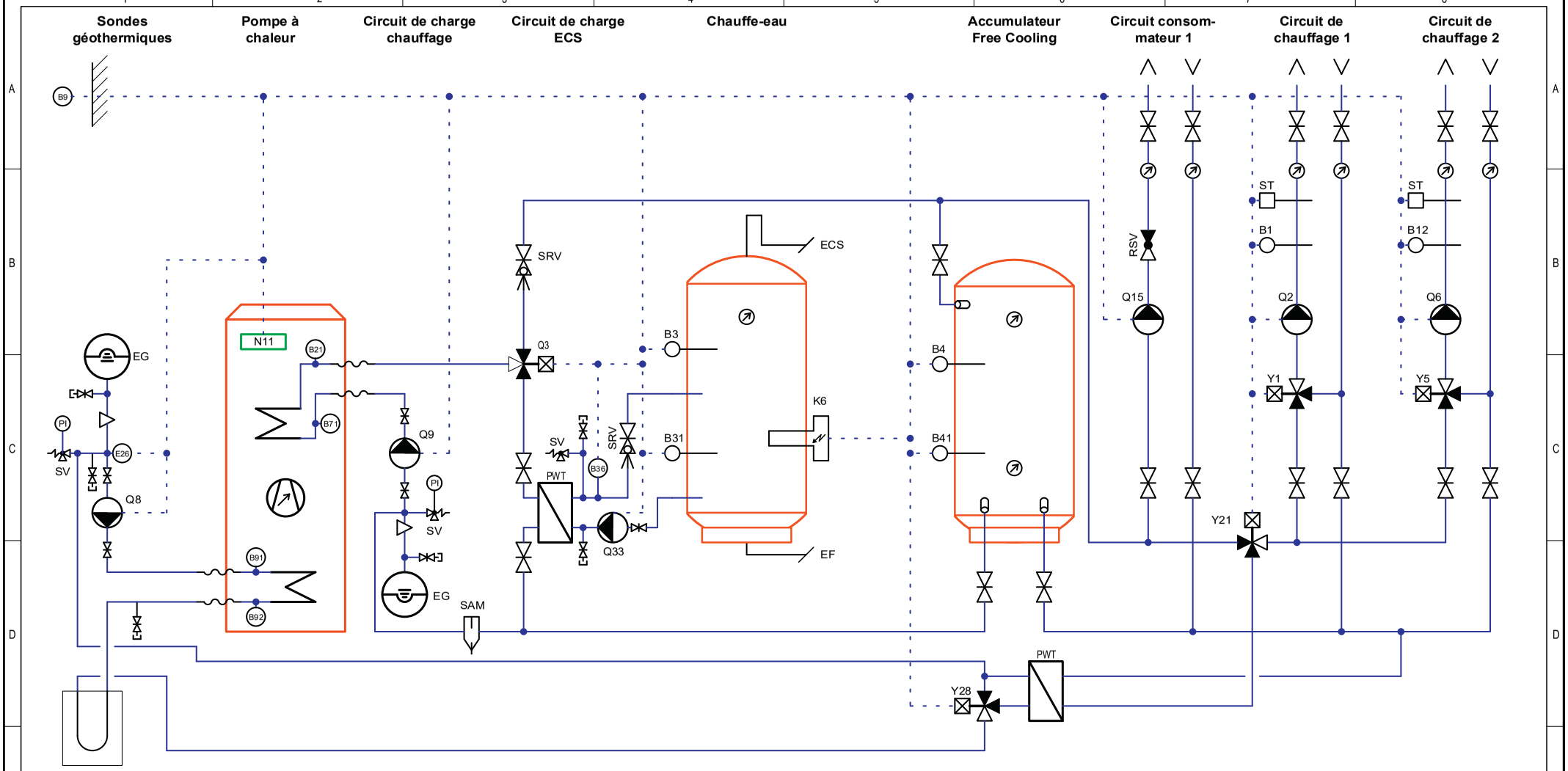

Légende

B1	Sonde de temp. départ circuit de chauffage 1	**E26**	Pressostat source	**Q8**	Circulateur source
B12	Sonde de temp. départ circuit de chauffage 2	**EG**	Vase d'expansion	**Q9**	Circulateur condenseur
B21	Sonde de temp. départ PAC	**K6**	Corps de chauffe électrique ECS	**Q15**	Circulateur du circuit de consommation
B3	Sonde de temp. ECS	**EF**	Eau froide	**Q33**	Circulateur de charge ECS
B31	Sonde de temp. ECS en bas (option)	**N11**	Régulation PAC	**RSV**	Clapet anti-retour
B36	Sonde de temp. groupe de charge ECS	**PI**	Manomètre	**SAM**	Séparateurs de boues magnétique
B4	Sonde de temp. accumulateur	**PWT**	Echangeur de chaleur à plaques	**SRV**	Vanne d'équilibrage
B41	Sonde de temp. accumulateur en bas (option)	**Q2**	Circulateur circuit de chauffage 1	**ST**	Thermostat de sécurité
B71	Sonde de temp. retour PAC	**Q3**	Vanne d'inversion		
B9	Sonde de temp. extérieure	**Q6**	Circulateur circuit de chauffage 2		
B91	Sonde de temp. entrée circuit saumure				
B92	Sonde de temp. sortie circuit saumure				

SV	Soupape de sécurité		
ECS	Eau chaude sanitaire		
Y1	Vanne mélangeuse 1		
Y5	Vanne mélangeuse 2		
Y21	Vanne de basculement cooling		
Y28	Vanne de basculement free cooling		

ETAT	MODIFICATION	DATE	DESSIN.	STAND.	SIA 410
				APPR.	SW
				DESSIN.	FUP
				DATE	04 / 2021

OHI_Eco_02.20.10_E2_E6_E8_E42

Toutes modifications techniques réservées.

- Pour l'installation de composants supplémentaires se conformer aux prescriptions locales.
- Cette fiche technique est prévue en tant qu'aide à la planification pour l'installateur.

PROJET -

NOM DU DESSIN OHI_ECO_SW

Implantation | Fonction | Page

COMPÉTENT PM

TOTAL

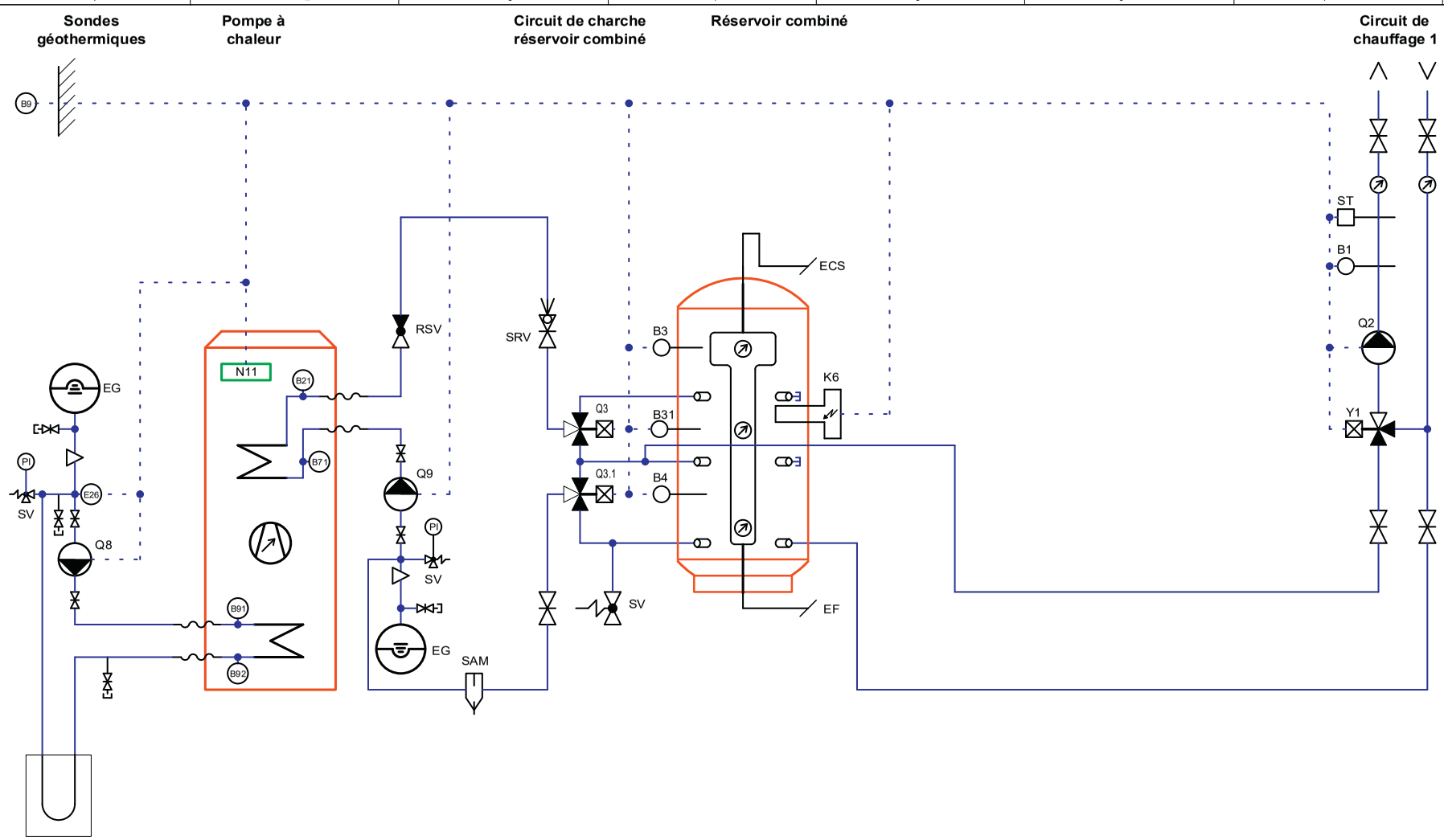

Légende

B1	Sonde de temp. départ circuit de chauffage 1	**EG**	Vase d'expansion	**Q8**	Circulateur source
B21	Sonde de temp. départ PAC	**K6**	Corps de chauffe électrique ECS	**Q9**	Circulateur condenseur
B3	Sonde de temp. ECS	**EF**	Eau froide	**RSV**	Clapet anti-retour
B31	Sonde de temp. ECS en bas (option)	**N11**	Régulation PAC	**SAM**	Séparateurs de boues magnétique
B4	Sonde de temp. accumulateur	**PI**	Manomètre	**SRV**	Vanne d'équilibrage
B71	Sonde de temp. retour PAC	**Q2**	Circulateur circuit de chauffage 1	**ST**	Thermostat de sécurité
B9	Sonde de temp. extérieure	**Q3**	Vanne d'inversion		
B91	Sonde de temp. entrée circuit saumure				
B92	Sonde de temp. sortie circuit saumure				
E26	Pressostat source				

SV Soupape de sécurité
ECS Eau chaude sanitaire
Y1 Vanne mélangeuse 1

ETAT	MODIFICATION	DATE	DESSIN.		
				DATE	04 / 2021
				DESSIN.	FUP
				APPR.	SW
				STAND.	SIA 410

OHI_Eco_02.30.10

Toutes modifications techniques réservées.

- Pour l'installation de composants supplémentaires se conformer aux prescriptions locales.
- Cette fiche technique est prévue en tant qu'aide à la planification pour l'installateur.

PROJET -
NOM DU DESSIN OHI_ECO_SW

Implantation | Fonction | Page
COMPÉTENT PM
TOTAL

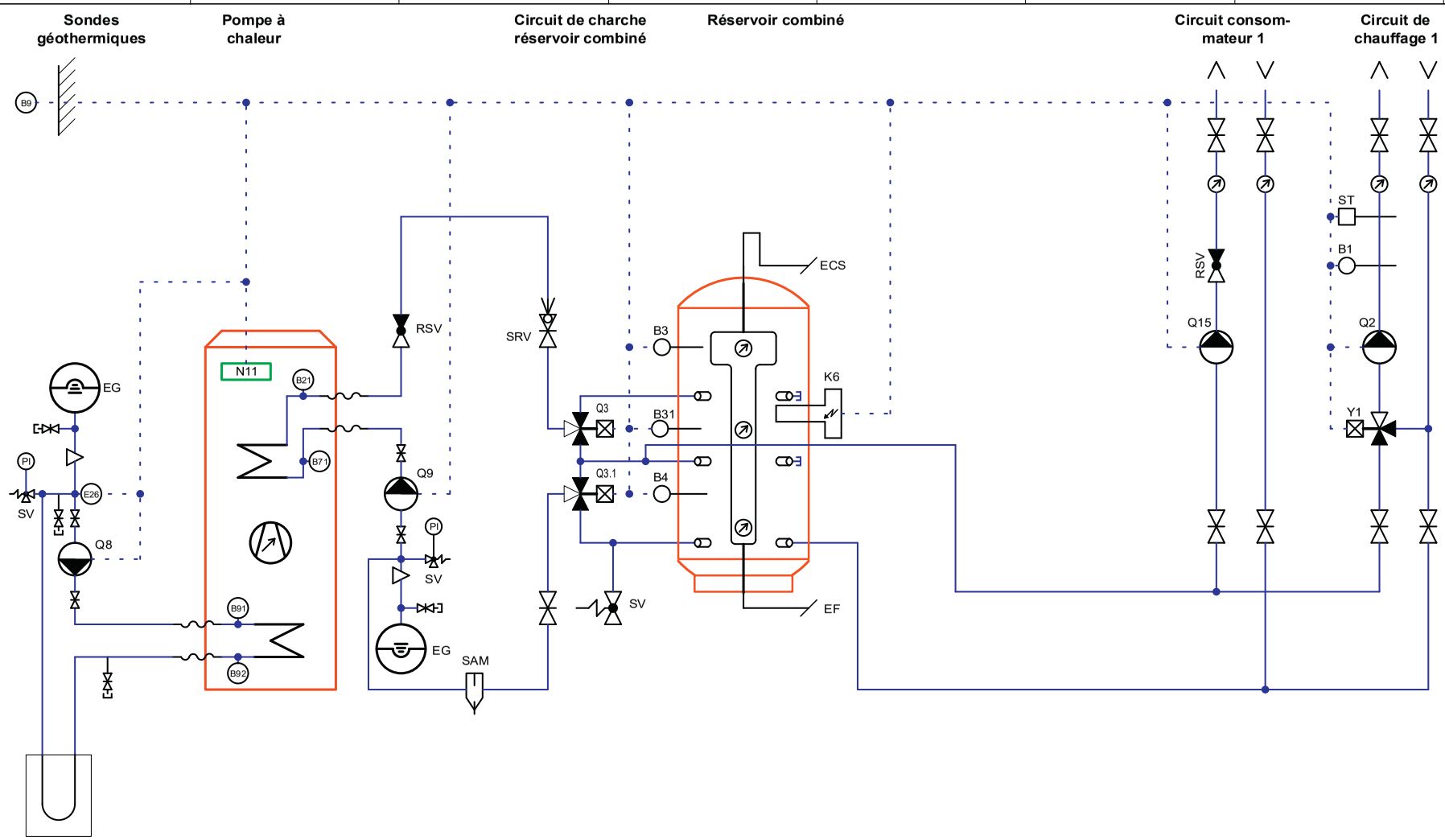

Légende

B1	Sonde de temp. départ circuit de chauffage 1	**EG**	Vase d'expansion	**Q9**	Circulateur condenseur
B21	Sonde de temp. départ PAC	**K6**	Corps de chauffe électrique ECS	**Q15**	Circulateur du circuit de consommation
B3	Sonde de temp. ECS	**EF**	Eau froide	**RSV**	Clapet anti-retour
B31	Sonde de temp. ECS en bas (option)	**N11**	Régulation PAC	**SAM**	Séparateurs de boues magnétique
B4	Sonde de temp. accumulateur	**PI**	Manomètre	**SRV**	Vanne d'équilibrage
B71	Sonde de temp. retour PAC	**Q2**	Circulateur circuit de chauffage 1	**ST**	Thermostat de sécurité
B9	Sonde de temp. extérieure	**Q3**	Vanne d'inversion	**SV**	Soupape de sécurité
B91	Sonde de temp. entrée circuit saumure	**Q8**	Circulateur source		
B92	Sonde de temp. sortie circuit saumure				
E26	Pressostat source				

ECS	Eau chaude sanitaire
Y1	Vanne mélangeuse 1

ETAT	MODIFICATION	DATE	DESSIN.		
				DATE	04 / 2021
				DESSIN.	FUP
				APPR.	SW
				STAND.	SIA 410

OHI_Eco_02.30.10_E8

Toutes modifications techniques réservées.

- Pour l'installation de composants supplémentaires se conformer aux prescriptions locales.
- Cette fiche technique est prévue en tant qu'aide à la planification pour l'installateur.

PROJET -

NOM DU DESSIN OHI_ECO_SW

Implantation | Fonction | Page

COMPÉTENT PM

TOTAL

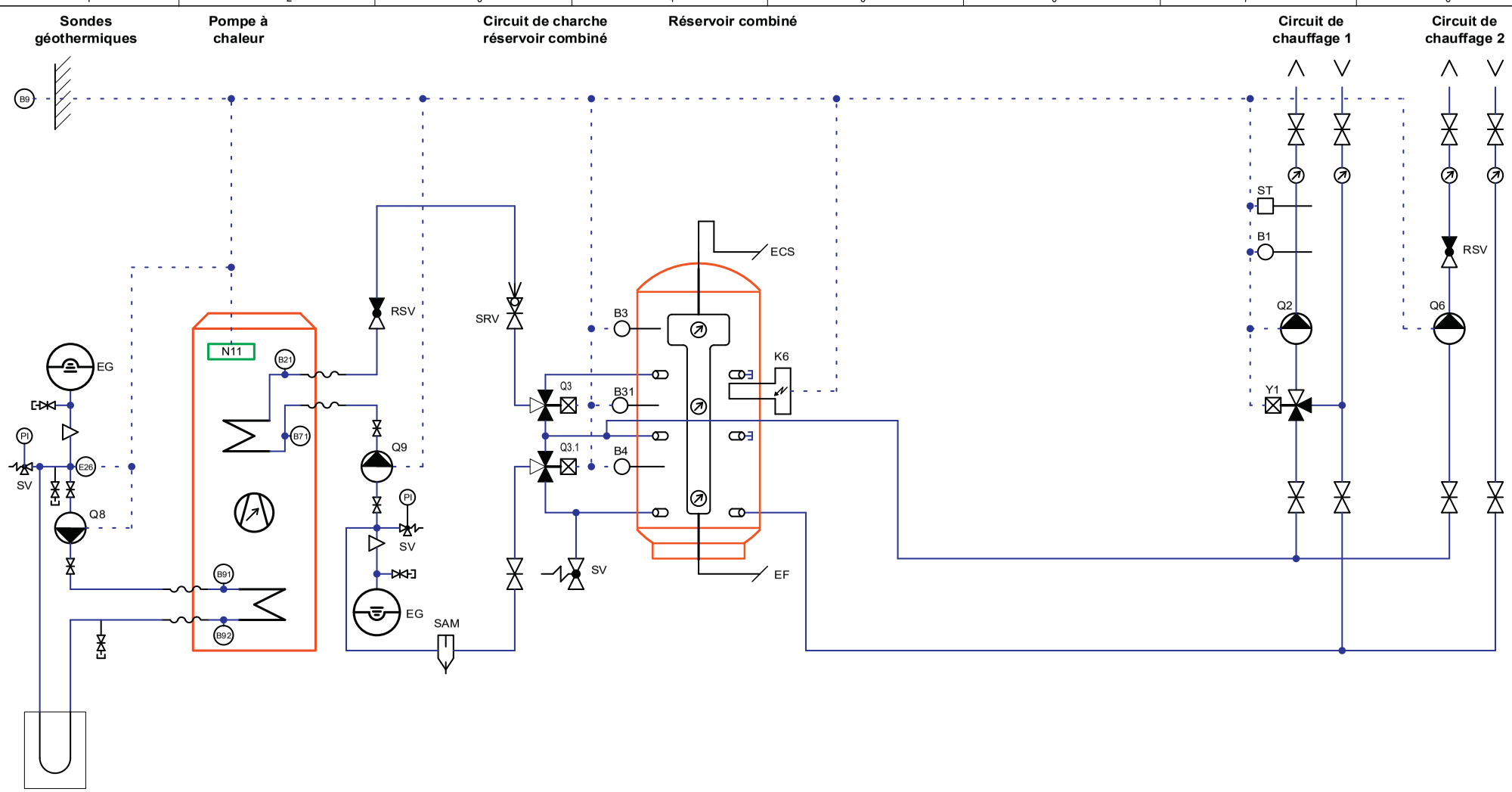

Légende

B1	Sonde de temp. départ circuit de chauffage 1	**EG**	Vase d'expansion	**Q8**	Circulateur source
B21	Sonde de temp. départ PAC	**K6**	Corps de chauffe électrique ECS	**Q9**	Circulateur condenseur
B3	Sonde de temp. ECS	**EF**	Eau froide	**RSV**	Clapet anti-retour
B31	Sonde de temp. ECS en bas (option)	**N11**	Régulation PAC	**SAM**	Séparateurs de boues magnétique
B4	Sonde de temp. accumulateur	**PI**	Manomètre	**SRV**	Vanne d'équilibrage
B71	Sonde de temp. retour PAC	**Q2**	Circulateur circuit de chauffage 1	**ST**	Thermostat de sécurité
B9	Sonde de temp. extérieure	**Q3**	Vanne d'inversion		
B91	Sonde de temp. entrée circuit saumure	**Q6**	Circulateur circuit de chauffage 2		
B92	Sonde de temp. sortie circuit saumure				
E26	Pressostat source				

SV	Soupape de sécurité
ECS	Eau chaude sanitaire
Y1	Vanne mélangeuse 1

				DATE	04 / 2021
				DESSIN.	FUP
				APPR.	SW
ETAT	MODIFICATION	DATE	DESSIN.	STAND.	SIA 410

OHI_Eco_02.30.10_E1

Toutes modifications techniques réservées.

- Pour l'installation de composants supplémentaires se conformer aux prescriptions locales.
- Cette fiche technique est prévue en tant qu'aide à la planification pour l'installateur.

PROJET	-	Implantation / Fonction	Page
NOM DU DESSIN	OHI_ECO_SW	COMPÉTENT PM	TOTAL

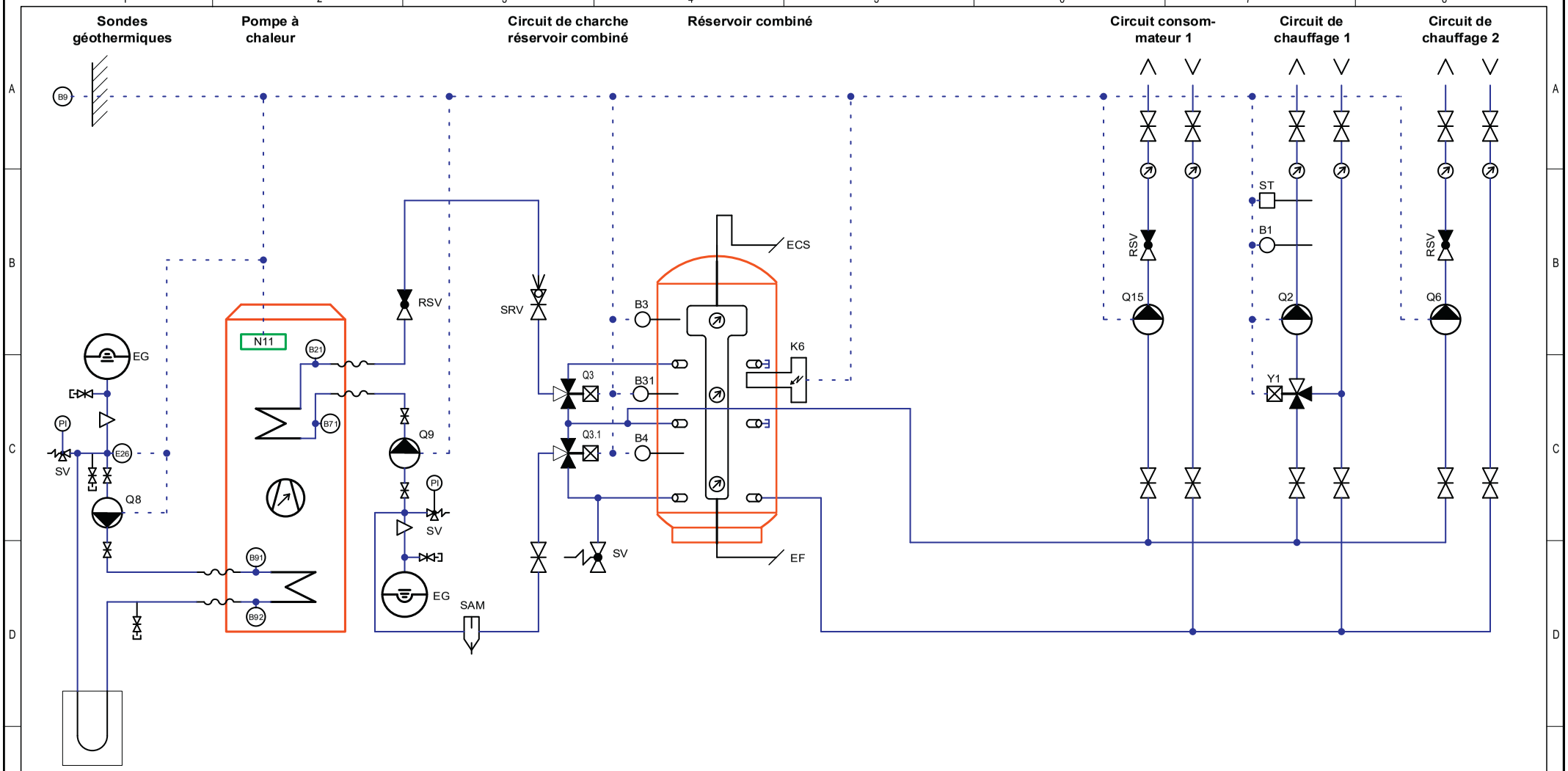

Légende

B1	Sonde de temp. départ circuit de chauffage 1	**EG**	Vase d'expansion	**Q8**	Circulateur source
B21	Sonde de temp. départ PAC	**K6**	Corps de chauffe électrique ECS	**Q9**	Circulateur condenseur
B3	Sonde de temp. ECS	**EF**	Eau froide	**Q15**	Circulateur du circuit de consommation
B31	Sonde de temp. ECS en bas (option)	**N11**	Régulation PAC	**RSV**	Clapet anti-retour
B4	Sonde de temp. accumulateur	**PI**	Manomètre	**SAM**	Séparateurs de boues magnétique
B71	Sonde de temp. retour PAC	**Q2**	Circulateur circuit de chauffage 1	**SRV**	Vanne d'équilibrage
B9	Sonde de temp. extérieure	**Q3**	Vanne d'inversion	**ST**	Thermostat de sécurité
B91	Sonde de temp. entrée circuit saumure	**Q6**	Circulateur circuit de chauffage 2		
B92	Sonde de temp. sortie circuit saumure				
E26	Pressostat source				

SV Soupape de sécurité
ECS Eau chaude sanitaire
Y1 Vanne mélangeuse 1

ETAT	MODIFICATION	DATE	DESSIN.		
				DATE	04 / 2021
				DESSIN.	FUP
				APPR.	SW
				STAND.	SIA 410

OHI_Eco_02.30.10_E1_E8

Toutes modifications techniques réservées.

- Pour l'installation de composants supplémentaires se conformer aux prescriptions locales.
- Cette fiche technique est prévue en tant qu'aide à la planification pour l'installateur.

PROJET -
NOM DU DESSIN OHI_ECO_SW

Implantation	Fonction	Page
COMPÉTENT PM		TOTAL

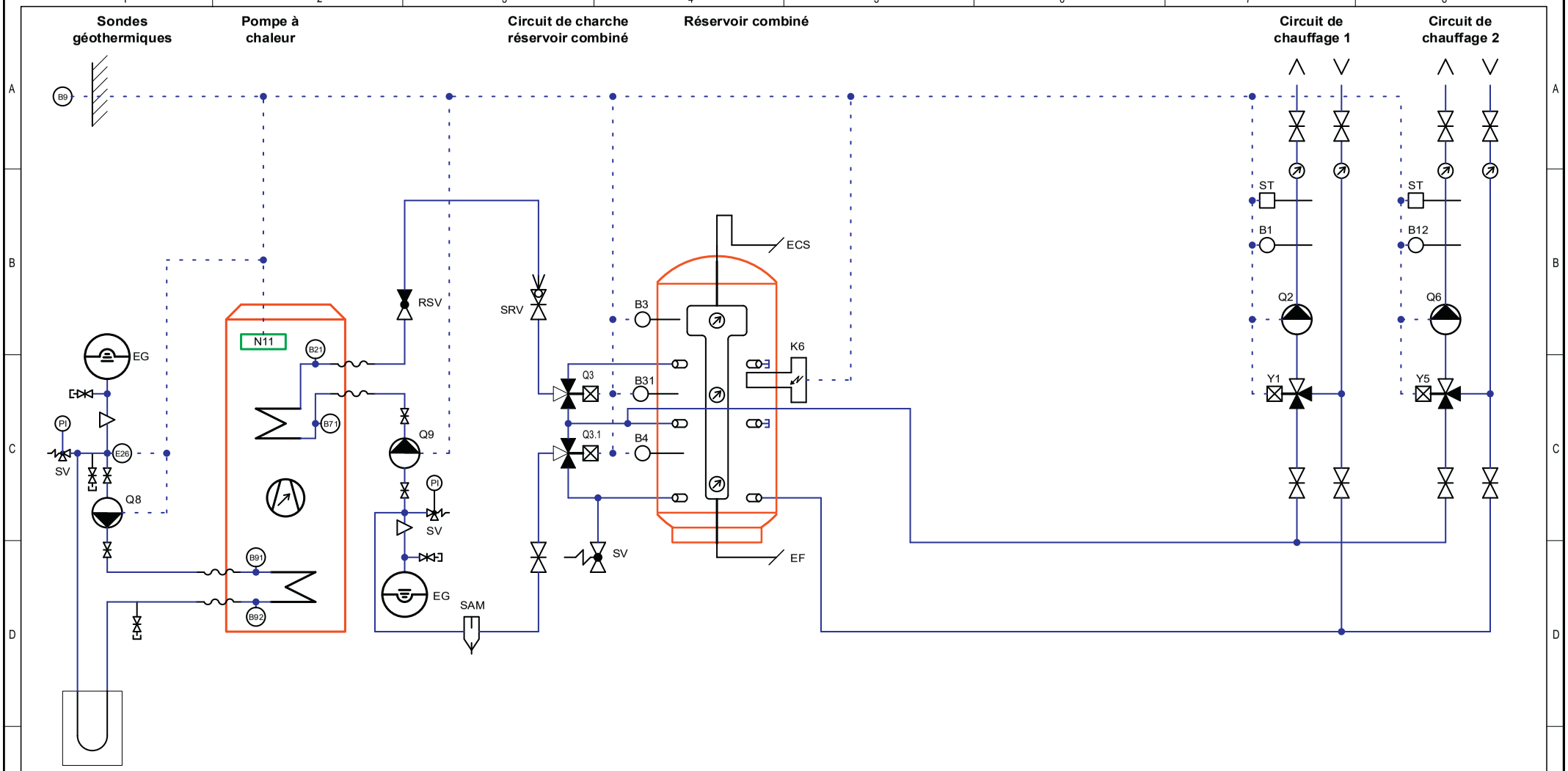

Légende

B1	Sonde de temp. départ circuit de chauffage 1	**EG**	Vase d'expansion	**Q9**	Circulateur condenseur
B12	Sonde de temp. départ circuit de chauffage 2	**K6**	Corps de chauffe électrique ECS	**RSV**	Clapet anti-retour
B21	Sonde de temp. départ PAC	**EF**	Eau froide	**SAM**	Séparateurs de boues magnétique
B3	Sonde de temp. ECS	**N11**	Régulation PAC	**SRV**	Vanne d'équilibrage
B31	Sonde de temp. ECS en bas (option)	**PI**	Manomètre	**ST**	Thermostat de sécurité
B4	Sonde de temp. accumulateur	**Q2**	Circulateur circuit de chauffage 1	**SV**	Soupape de sécurité
B71	Sonde de temp. retour PAC	**Q3**	Vanne d'inversion		
B9	Sonde de temp. extérieure	**Q6**	Circulateur circuit de chauffage 2		
B91	Sonde de temp. entrée circuit saumure	**Q8**	Circulateur source		
B92	Sonde de temp. sortie circuit saumure				
E26	Pressostat source				

ECS Eau chaude sanitaire
Y1 Vanne mélangeuse 1
Y5 Vanne mélangeuse 2

ETAT	MODIFICATION	DATE	DESSIN.		
				DATE	04 / 2021
				DESSIN.	FUP
				APPR.	SW
				STAND.	SIA 410

OHI_Eco_02.30.10_E2

Toutes modifications techniques réservées.

- Pour l'installation de composants supplémentaires se conformer aux prescriptions locales.
- Cette fiche technique est prévue en tant qu'aide à la planification pour l'installateur.

PROJET -
NOM DU DESSIN OHI_ECO_SW
Implantation | Fonction | Page
COMPÉTENT PM
TOTAL

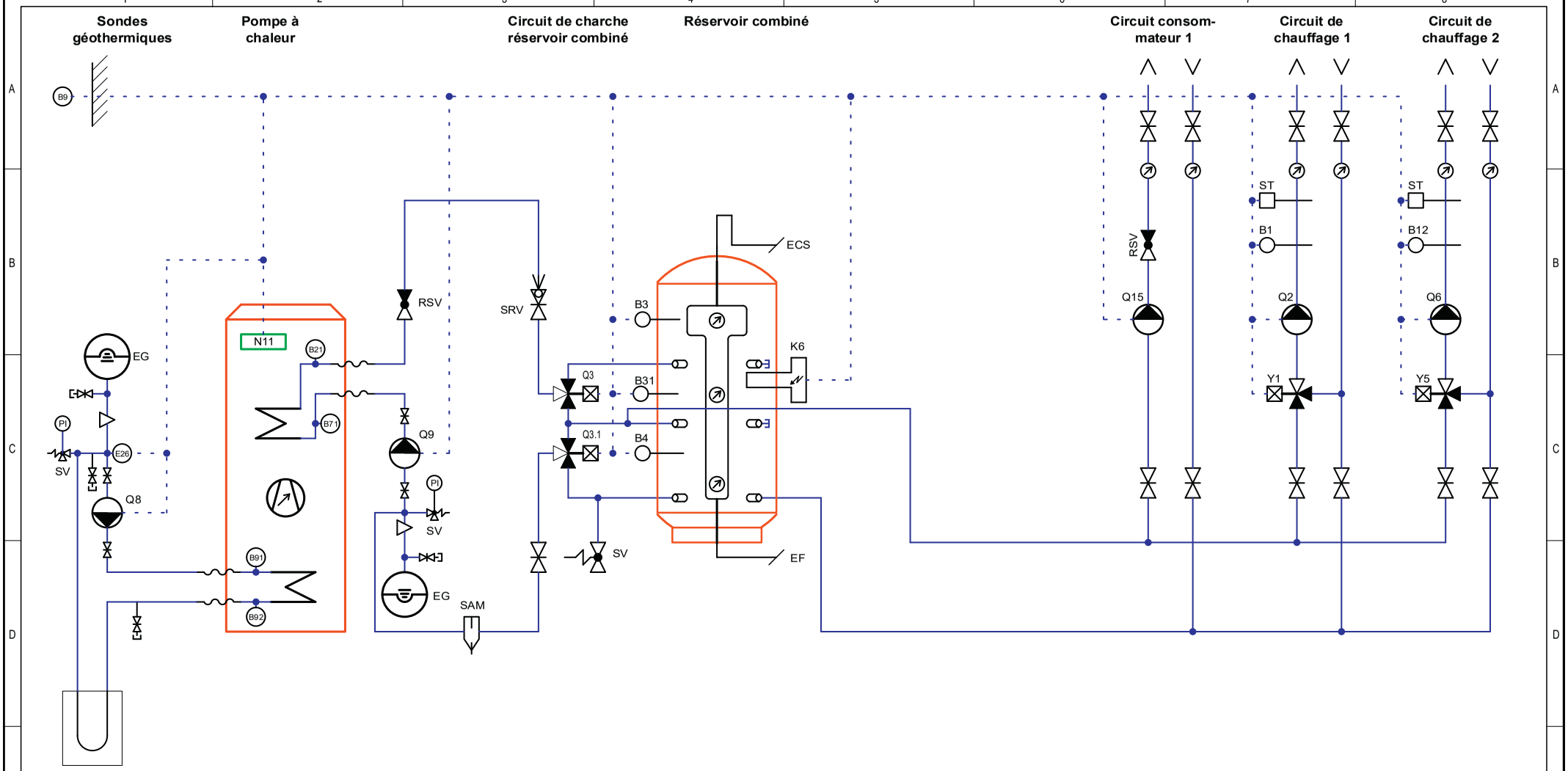

Légende

B1	Sonde de temp. départ circuit de chauffage 1
B12	Sonde de temp. départ circuit de chauffage 2
B21	Sonde de temp. départ PAC
B3	Sonde de temp. ECS
B31	Sonde de temp. ECS en bas (option)
B4	Sonde de temp. accumulateur
B71	Sonde de temp. retour PAC
B9	Sonde de temp. extérieure
B91	Sonde de temp. entrée circuit saumure
B92	Sonde de temp. sortie circuit saumure
E26	Pressostat source
EG	Vase d'expansion
K6	Corps de chauffe électrique ECS
EF	Eau froide
N11	Régulation PAC
PI	Manomètre
Q2	Circulateur circuit de chauffage 1
Q3	Vanne d'inversion
Q6	Circulateur circuit de chauffage 2
Q8	Circulateur source
Q9	Circulateur condenseur
Q15	Circulateur du circuit de consommation
RSV	Clapet anti-retour
SAM	Séparateurs de boues magnétique
SRV	Vanne d'équilibrage
ST	Thermostat de sécurité
SV	Soupape de sécurité
ECS	Eau chaude sanitaire
Y1	Vanne mélangeuse 1
Y5	Vanne mélangeuse 2

ETAT	MODIFICATION	DATE	DESSIN.		
				DATE	04 / 2021
				DESSIN.	FUP
				APPR.	SW
				STAND.	SIA 410

OHI_Eco_02.30.10_E2_E8

Toutes modifications techniques réservées.

- Pour l'installation de composants supplémentaires se conformer aux prescriptions locales.
- Cette fiche technique est prévue en tant qu'aide à la planification pour l'installateur.

PROJET -

NOM DU DESSIN OHI_ECO_SW

Implantation | Fonction | Page

COMPÉTENT PM

TOTAL

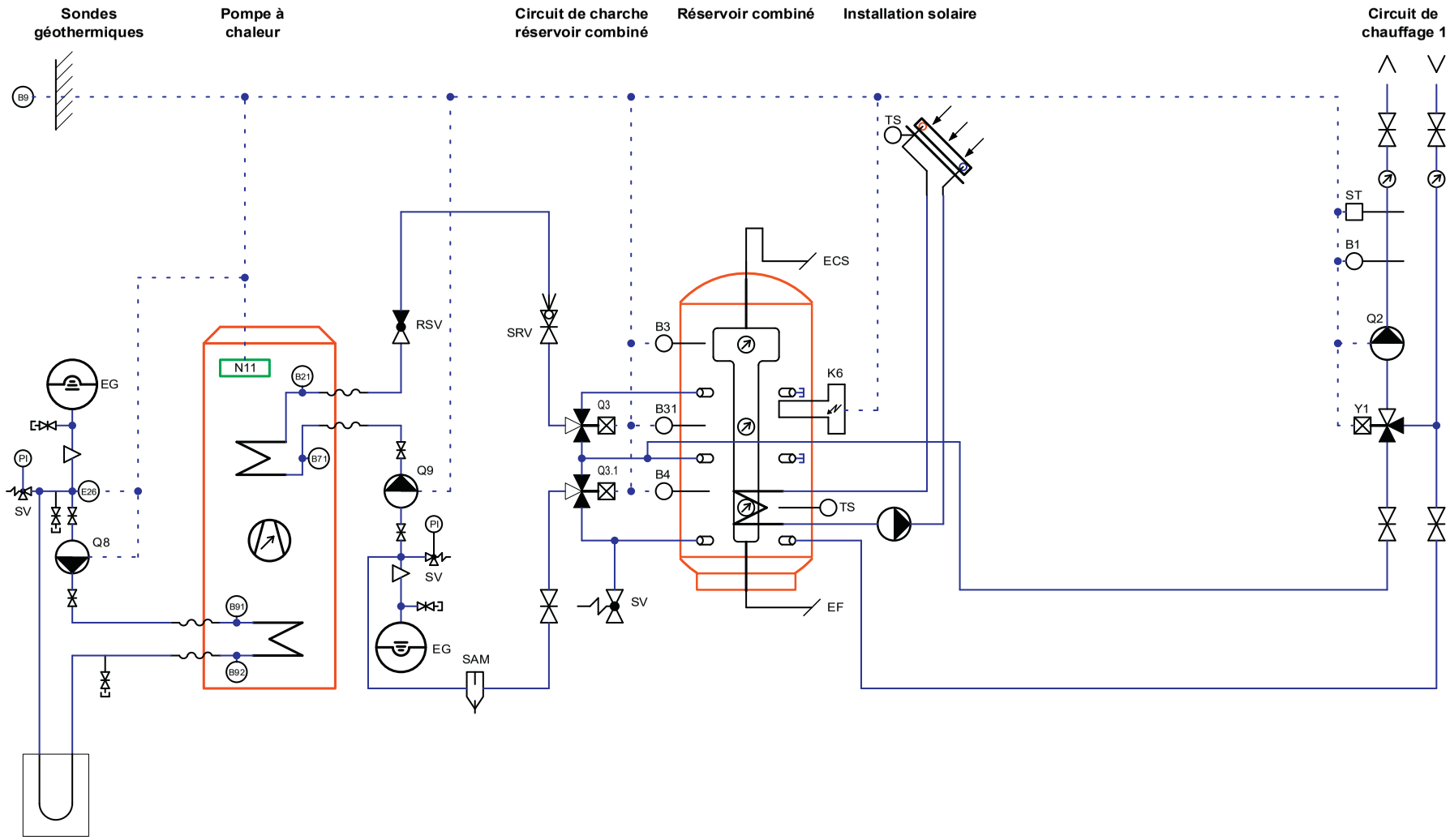

Légende

B1	Sonde de temp. départ circuit de chauffage 1	**EG**	Vase d'expansion	**Q9**	Circulateur condenseur
B21	Sonde de temp. départ PAC	**K6**	Corps de chauffe électrique ECS	**RSV**	Clapet anti-retour
B3	Sonde de temp. ECS	**EF**	Eau froide	**SAM**	Séparateurs de boues magnétique
B31	Sonde de temp. ECS en bas (option)	**N11**	Régulation PAC	**SRV**	Vanne d'équilibrage
B4	Sonde de temp. accumulateur	**PI**	Manomètre	**ST**	Thermostat de sécurité
B71	Sonde de temp. retour PAC	**Q2**	Circulateur circuit de chauffage 1	**SV**	Soupape de sécurité
B9	Sonde de temp. extérieure	**Q3**	Vanne d'inversion	**TS**	Sonde du système solaire
B91	Sonde de temp. entrée circuit saumure	**Q8**	Circulateur source		
B92	Sonde de temp. sortie circuit saumure				
E26	Pressostat source				

ECS	Eau chaude sanitaire
Y1	Vanne mélangeuse 1

Circuit solaire, régulation externe

ETAT	MODIFICATION	DATE	DESSIN.		
				DATE	04 / 2021
				DESSIN.	FUP
				APPR.	SW
				STAND.	SIA 410

OHI_Eco_02.40.10

Toutes modifications techniques réservées.

- Pour l'installation de composants supplémentaires se conformer aux prescriptions locales.
- Cette fiche technique est prévue en tant qu'aide à la planification pour l'installateur.

PROJET -

NOM DU DESSIN OHI_ECO_SW

Implantation | Fonction | Page

COMPÉTENT PM

TOTAL

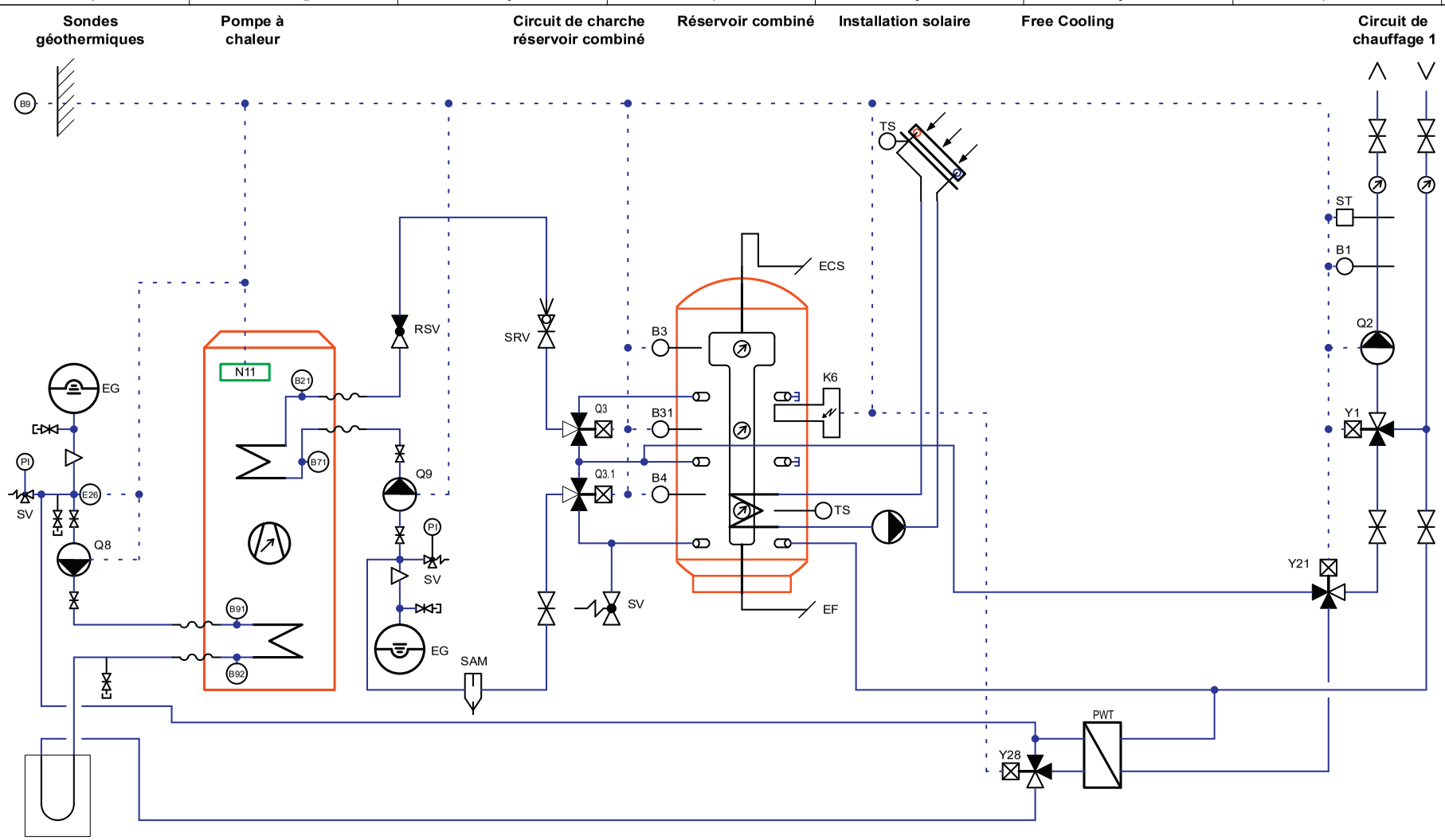

Légende

B1	Sonde de temp. départ circuit de chauffage 1
B21	Sonde de temp. départ PAC
B3	Sonde de temp. ECS
B31	Sonde de temp. ECS en bas (option)
B4	Sonde de temp. accumulateur
B71	Sonde de temp. retour PAC
B9	Sonde de temp. extérieure
B91	Sonde de temp. entrée circuit saumure
B92	Sonde de temp. sortie circuit saumure
E26	Pressostat source
EG	Vase d'expansion
K6	Corps de chauffe électrique ECS
EF	Eau froide
N11	Régulation PAC
PI	Manomètre
PWT	Echangeur de chaleur à plaques
Q2	Circulateur circuit de chauffage 1
Q3	Vanne d'inversion
Q8	Circulateur source
Q9	Circulateur condenseur
RSV	Clapet anti-retour
SAM	Séparateurs de boues magnétique
SRV	Vanne d'équilibrage
ST	Thermostat de sécurité
SV	Soupape de sécurité
TS	Sonde du système solaire
ECS	Eau chaude sanitaire
Y1	Vanne mélangeuse 1
Y21	Vanne de basculement CC / CR 1
Y28	Vanne de basculement free cooling

Circuit solaire, régulation externe

				DATE	04 / 2021
				DESSIN.	FUP
				APPR.	SW
ETAT	MODIFICATION	DATE	DESSIN.	STAND.	SIA 410

OHI_Eco_02.40.10_E6

Toutes modifications techniques réservées.

- Pour l'installation de composants supplémentaires se conformer aux prescriptions locales.
- Cette fiche technique est prévue en tant qu'aide à la planification pour l'installateur.

PROJET -

NOM DU DESSIN OHI_ECO_SW

Implantation | Fonction | Page

COMPÉTENT PM

TOTAL

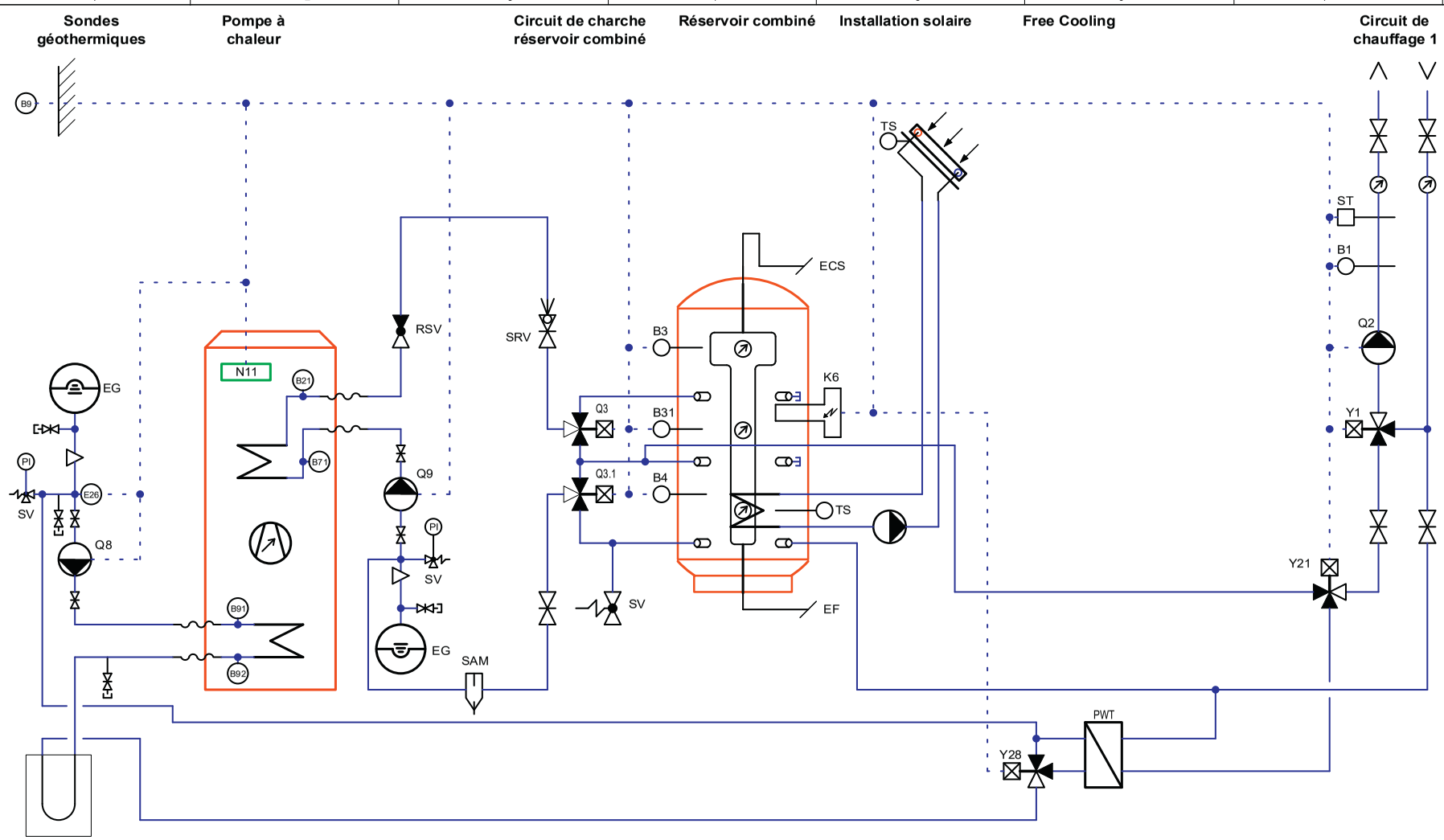

Légende

B1	Sonde de temp. départ circuit de chauffage 1	**EG**	Vase d'expansion	**Q9**	Circulateur condenseur
B21	Sonde de temp. départ PAC	**K6**	Corps de chauffe électrique ECS	**RSV**	Clapet anti-retour
B3	Sonde de temp. ECS	**EF**	Eau froide	**SAM**	Séparateurs de boues magnétique
B31	Sonde de temp. ECS en bas (option)	**N11**	Régulation PAC	**SRV**	Vanne d'équilibrage
B4	Sonde de temp. accumulateur	**PI**	Manomètre	**ST**	Thermostat de sécurité
B71	Sonde de temp. retour PAC	**PWT**	Echangeur de chaleur à plaques	**SV**	Soupape de sécurité
B9	Sonde de temp. extérieure	**Q2**	Circulateur circuit de chauffage 1	**TS**	Sonde du système solaire
B91	Sonde de temp. entrée circuit saumure	**Q3**	Vanne d'inversion	**ECS**	Eau chaude sanitaire
B92	Sonde de temp. sortie circuit saumure	**Q8**	Circulateur source		
E26	Pressostat source				

Y1	Vanne mélangeuse 1
Y21	Vanne de basculement CC / CR 1
Y28	Vanne de basculement free cooling

Circuit solaire, régulation externe

ETAT	MODIFICATION	DATE	DESSIN.		
				DATE	04 / 2021
				DESSIN.	FUP
				APPR.	SW
				STAND.	SIA 410

OHI_Eco_02.40.10_E6

Toutes modifications techniques réservées.

- Pour l'installation de composants supplémentaires se conformer aux prescriptions locales.
- Cette fiche technique est prévue en tant qu'aide à la planification pour l'installateur.

PROJET -

NOM DU DESSIN OHI_ECO_SW

Implantation | Fonction | Page

COMPÉTENT PM

TOTAL

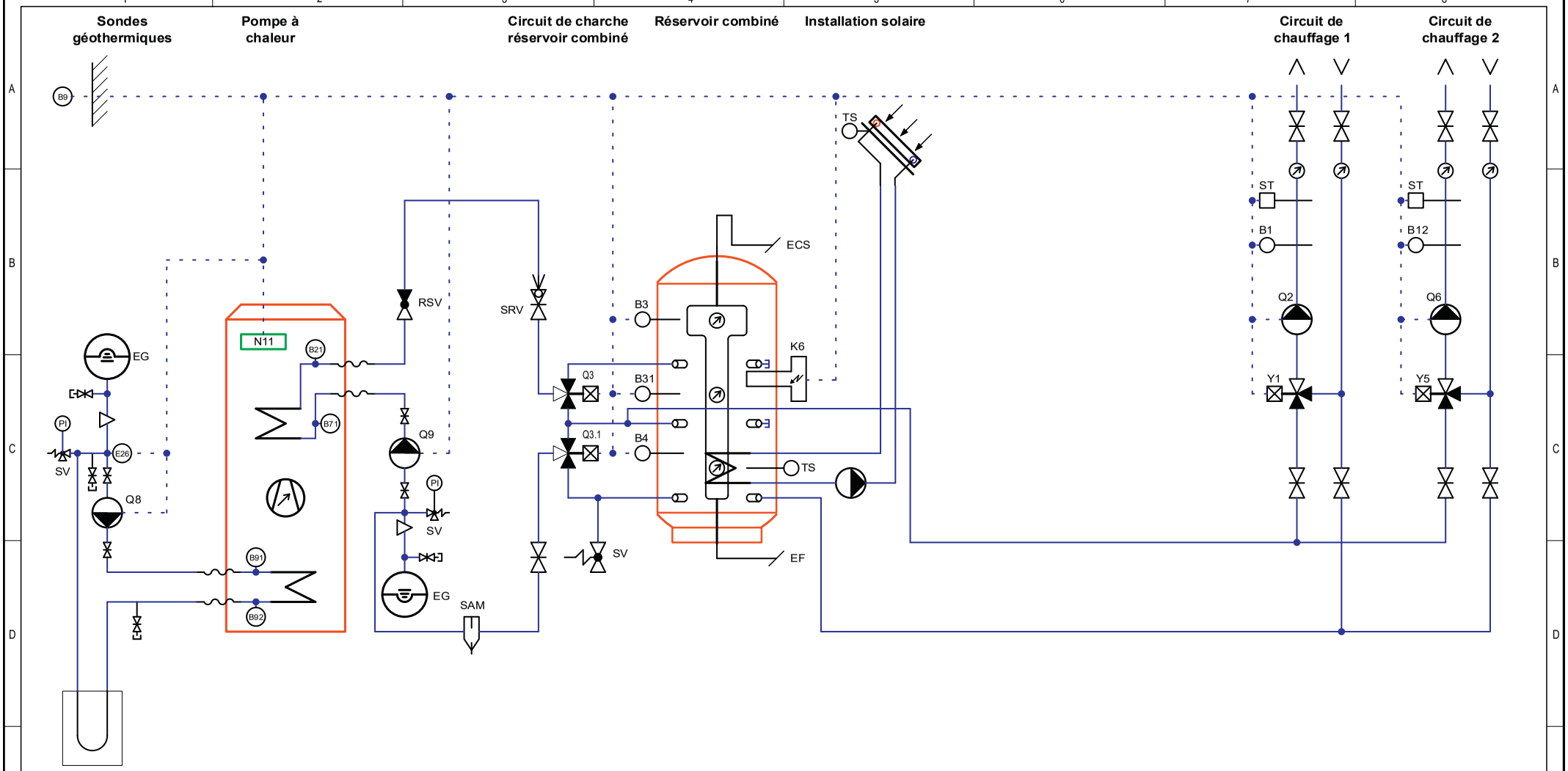

Légende

B1	Sonde de temp. départ circuit de chauffage 1	**EG**	Vase d'expansion	**Q9**	Circulateur condenseur
B12	Sonde de temp. départ circuit de chauffage 2	**K6**	Corps de chauffe électrique ECS	**RSV**	Clapet anti-retour
B21	Sonde de temp. départ PAC	**EF**	Eau froide	**SAM**	Séparateurs de boues magnétique
B3	Sonde de temp. ECS	**N11**	Régulation PAC	**SRV**	Vanne d'équilibrage
B31	Sonde de temp. ECS en bas (option)	**PI**	Manomètre	**ST**	Thermostat de sécurité
B4	Sonde de temp. accumulateur	**Q2**	Circulateur circuit de chauffage 1	**SV**	Soupape de sécurité
B71	Sonde de temp. retour PAC	**Q3**	Vanne d'inversion	**TS**	Sonde du système solaire
B9	Sonde de temp. extérieure	**Q6**	Circulateur circuit de chauffage 2		
B91	Sonde de temp. entrée circuit saumure	**Q8**	Circulateur source		
B92	Sonde de temp. sortie circuit saumure				
E26	Pressostat source				

ECS	Eau chaude sanitaire				
Y1	Vanne mélangeuse 1				
Y5	Vanne mélangeuse 2				

Circuit solaire, régulation externe

				DATE	04 / 2021
				DESSIN.	FUP
				APPR.	SW
ETAT	MODIFICATION	DATE	DESSIN.	STAND.	SIA 410

OHI_Eco_02.40.10_E2

Toutes modifications techniques réservées.

- Pour l'installation de composants supplémentaires se conformer aux prescriptions locales.
- Cette fiche technique est prévue en tant qu'aide à la planification pour l'installateur.

PROJET -

NOM DU DESSIN OHI_ECO_SW

Implantation | Fonction | Page

COMPÉTENT PM

TOTAL

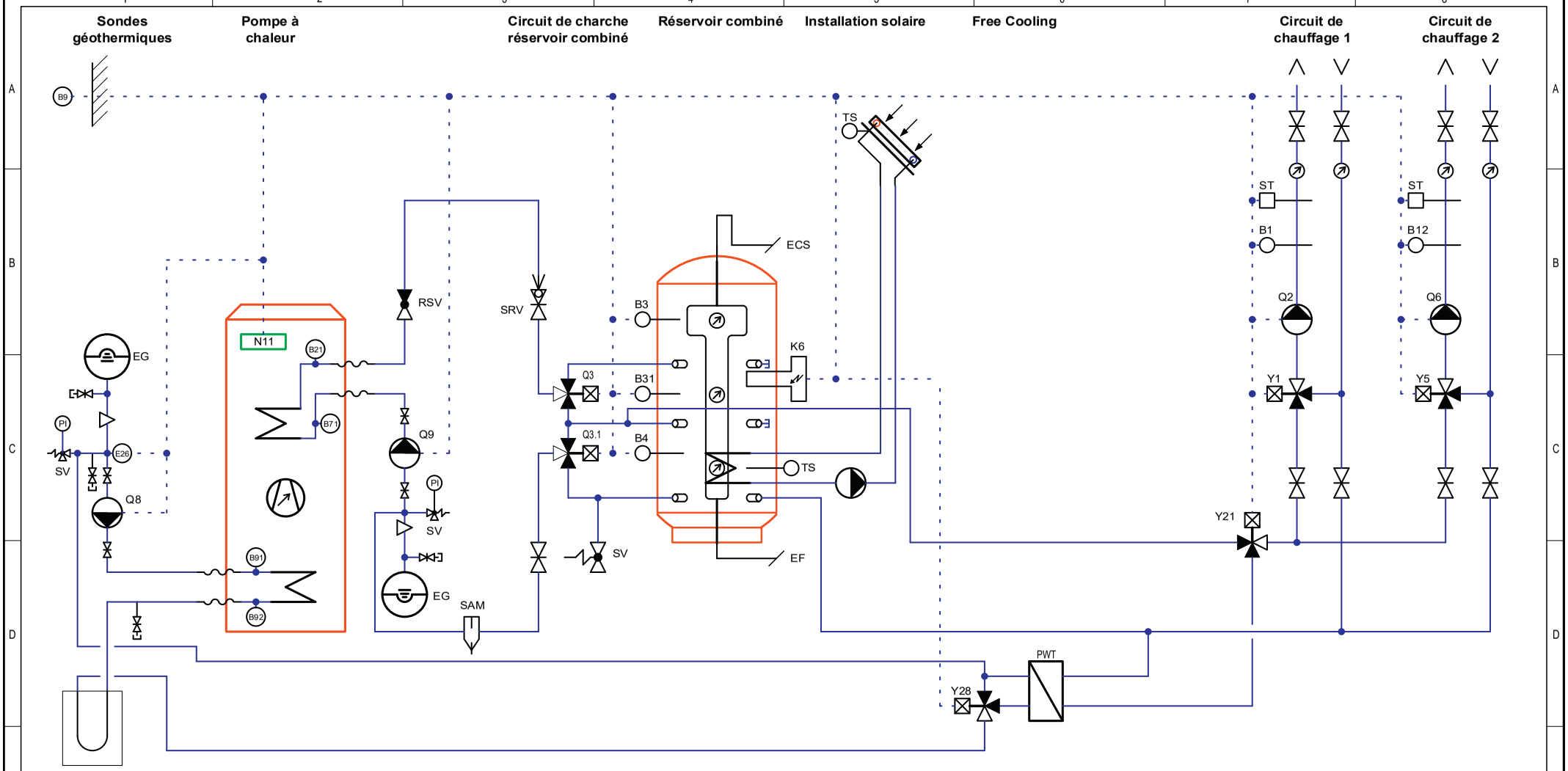

Légende

B1	Sonde de temp. départ circuit de chauffage 1	**EG**	Vase d'expansion	**Q9**	Circulateur condenseur
B12	Sonde de temp. départ circuit de chauffage 2	**K6**	Corps de chauffe électrique ECS	**RSV**	Clapet anti-retour
B21	Sonde de temp. départ PAC	**EF**	Eau froide	**SAM**	Séparateurs de boues magnétique
B3	Sonde de temp. ECS	**N11**	Régulation PAC	**SRV**	Vanne d'équilibrage
B31	Sonde de temp. ECS en bas (option)	**PI**	Manomètre	**ST**	Thermostat de sécurité
B4	Sonde de temp. accumulateur	**PWT**	Echangeur de chaleur à plaques	**SV**	Soupape de sécurité
B71	Sonde de temp. retour PAC	**Q2**	Circulateur circuit de chauffage 1	**TS**	Sonde du système solaire
B9	Sonde de temp. extérieure	**Q3**	Vanne d'inversion	**ECS**	Eau chaude sanitaire
B91	Sonde de temp. entrée circuit saumure	**Q6**	Circulateur circuit de chauffage 2		
B92	Sonde de temp. sortie circuit saumure	**Q8**	Circulateur source		
E26	Pressostat source				

Y1	Vanne mélangeuse 1
Y5	Vanne mélangeuse 2
Y21	Vanne de basculement cooling
Y28	Vanne de basculement free cooling

Circuit solaire, régulation externe

				DATE	04 / 2021
				DESSIN.	FUP
				APPR.	SW
ETAT	MODIFICATION	DATE	DESSIN.	STAND.	SIA 410

OHI_Eco_02.40.10_E2_E6

Toutes modifications techniques réservées.

- Pour l'installation de composants supplémentaires se conformer aux prescriptions locales.
- Cette fiche technique est prévue en tant qu'aide à la planification pour l'installateur.

PROJET -

NOM DU DESSIN OHI_ECO_SW

Implantation | Fonction | Page

COMPÉTENT PM

TOTAL

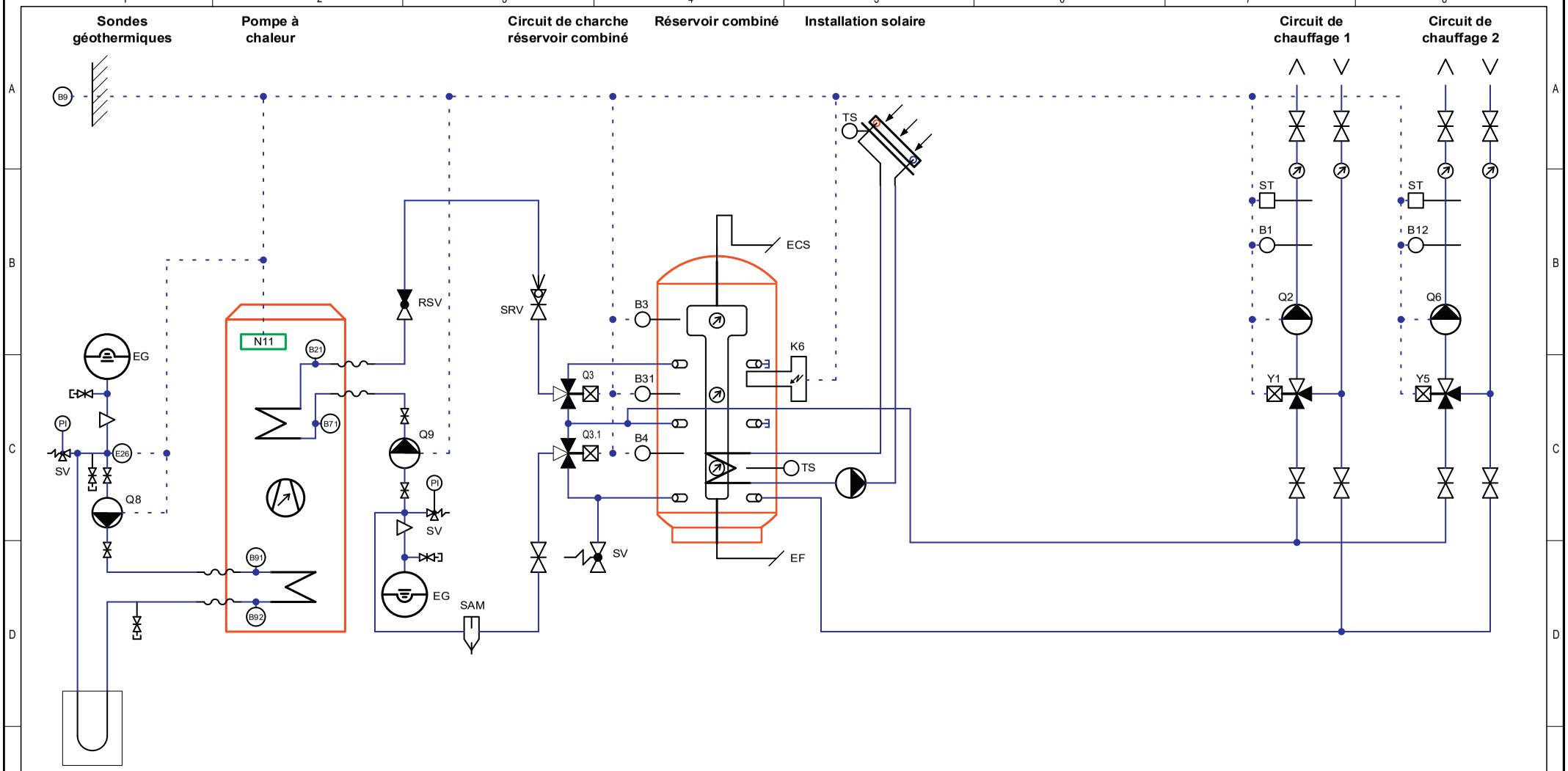

Légende

B1	Sonde de temp. départ circuit de chauffage 1	**EG**	Vase d'expansion	**Q9**	Circulateur condenseur
B12	Sonde de temp. départ circuit de chauffage 2	**K6**	Corps de chauffe électrique ECS	**RSV**	Clapet anti-retour
B21	Sonde de temp. départ PAC	**EF**	Eau froide	**SAM**	Séparateurs de boues magnétique
B3	Sonde de temp. ECS	**N11**	Régulation PAC	**SRV**	Vanne d'équilibrage
B31	Sonde de temp. ECS en bas (option)	**PI**	Manomètre	**ST**	Thermostat de sécurité
B4	Sonde de temp. accumulateur	**Q2**	Circulateur circuit de chauffage 1	**SV**	Soupape de sécurité
B71	Sonde de temp. retour PAC	**Q3**	Vanne d'inversion	**TS**	Sonde du système solaire
B9	Sonde de temp. extérieure	**Q6**	Circulateur circuit de chauffage 2		
B91	Sonde de temp. entrée circuit saumure	**Q8**	Circulateur source		
B92	Sonde de temp. sortie circuit saumure				
E26	Pressostat source				

ECS	Eau chaude sanitaire				
Y1	Vanne mélangeuse 1				
Y5	Vanne mélangeuse 2				

Circuit solaire, régulation externe

				DATE	04 / 2021
				DESSIN.	FUP
				APPR.	SW
ETAT	MODIFICATION	DATE	DESSIN.	STAND.	SIA 410

OHI_Eco_02.40.10_E2

Toutes modifications techniques réservées.

- Pour l'installation de composants supplémentaires se conformer aux prescriptions locales.
- Cette fiche technique est prévue en tant qu'aide à la planification pour l'installateur.

PROJET -

NOM DU DESSIN OHI_ECO_SW

Implantation | Fonction | Page

COMPÉTENT PM

TOTAL

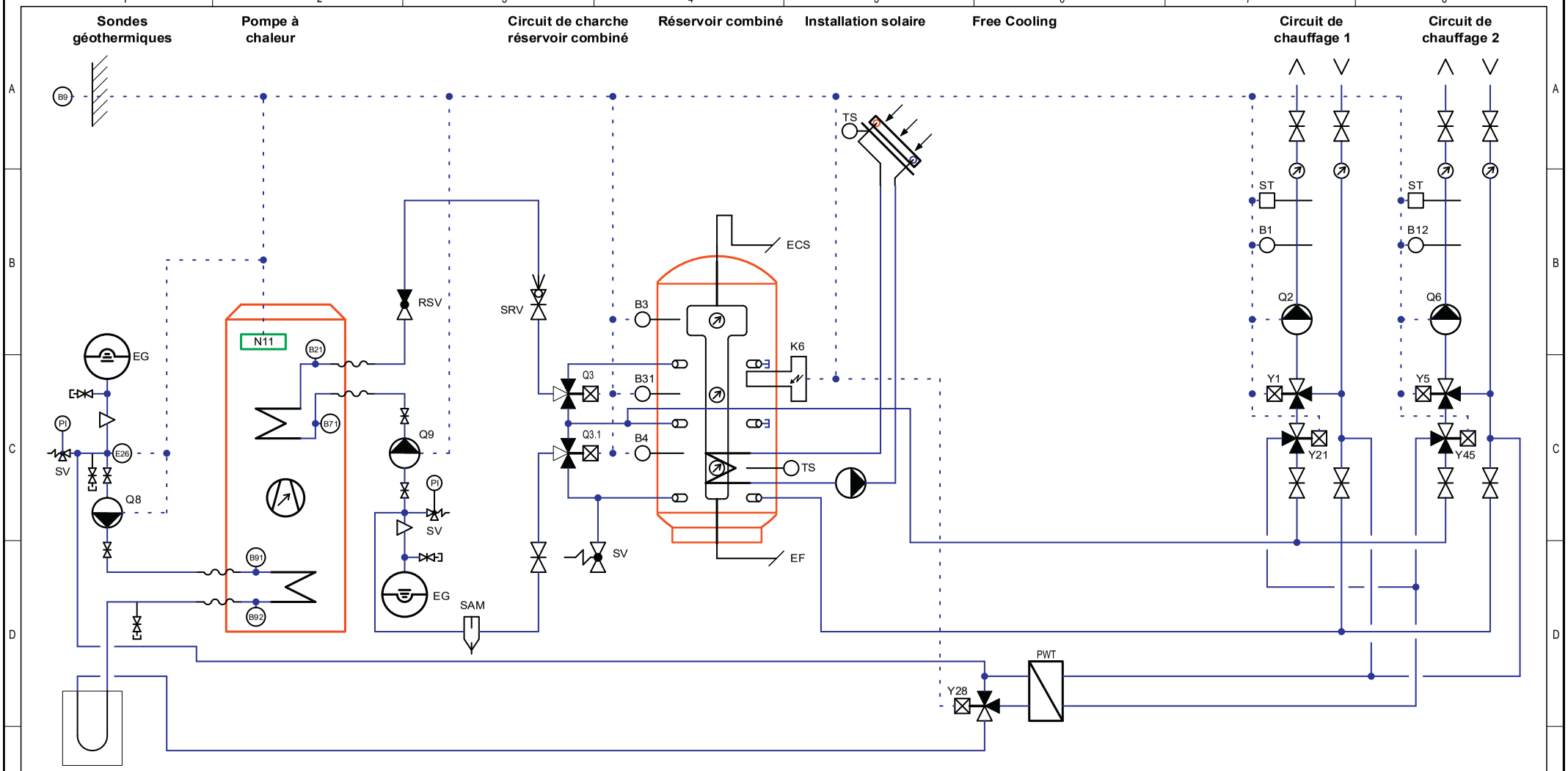

Légende

B1	Sonde de temp. départ circuit de chauffage 1	**EG**	Vase d'expansion	**Q9**	Circulateur condenseur	**Y1**	Vanne mélangeuse 1
B12	Sonde de temp. départ circuit de chauffage 2	**K6**	Corps de chauffe électrique ECS	**RSV**	Clapet anti-retour	**Y5**	Vanne mélangeuse 2
B21	Sonde de temp. départ PAC	**EF**	Eau froide	**SAM**	Séparateurs de boues magnétique	**Y21**	Vanne de basculement CC / CR 1
B3	Sonde de temp. ECS	**N11**	Régulation PAC	**SRV**	Vanne d'équilibrage	**Y28**	Vanne de basculement free cooling
B31	Sonde de temp. ECS en bas (option)	**PI**	Manomètre	**ST**	Thermostat de sécurité	**Y45**	Vanne inverseuse CC / CR 2
B4	Sonde de temp. accumulateur	**PWT**	Echangeur de chaleur à plaques	**SV**	Soupape de sécurité		
B71	Sonde de temp. retour PAC	**Q2**	Circulateur circuit de chauffage 1	**TS**	Sonde du système solaire		
B9	Sonde de temp. extérieure	**Q3**	Vanne d'inversion	**ECS**	Eau chaude sanitaire		
B91	Sonde de temp. entrée circuit saumure	**Q6**	Circulateur circuit de chauffage 2				
B92	Sonde de temp. sortie circuit saumure	**Q8**	Circulateur source				
E26	Pressostat source						

Circuit solaire, régulation externe

				DATE	04 / 2021	OHI_Eco_02.40.10_E2_E6/2	
				DESSIN.	FUP		
				APPR.	SW		
ETAT	MODIFICATION	DATE	DESSIN.	STAND.	SIA 410	Toutes modifications techniques réservées.	

- Pour l'installation de composants supplémentaires se conformer aux prescriptions locales.
- Cette fiche technique est prévue en tant qu'aide à la planification pour l'installateur.

PROJET	-	Implantation / Fonction	Page
NOM DU DESSIN	OHI_ECO_SW	COMPÉTENT PM	TOTAL

CTA SA
Hunzigenstrasse 2
CH-3110 Münsingen
www.cta.ch

7/2024 No d'art. TD22003, version 2